第50回高体連中北部地区高校新人ダブルスバドミントン大会

男子　令和5年1月14日(土)・15日(日)

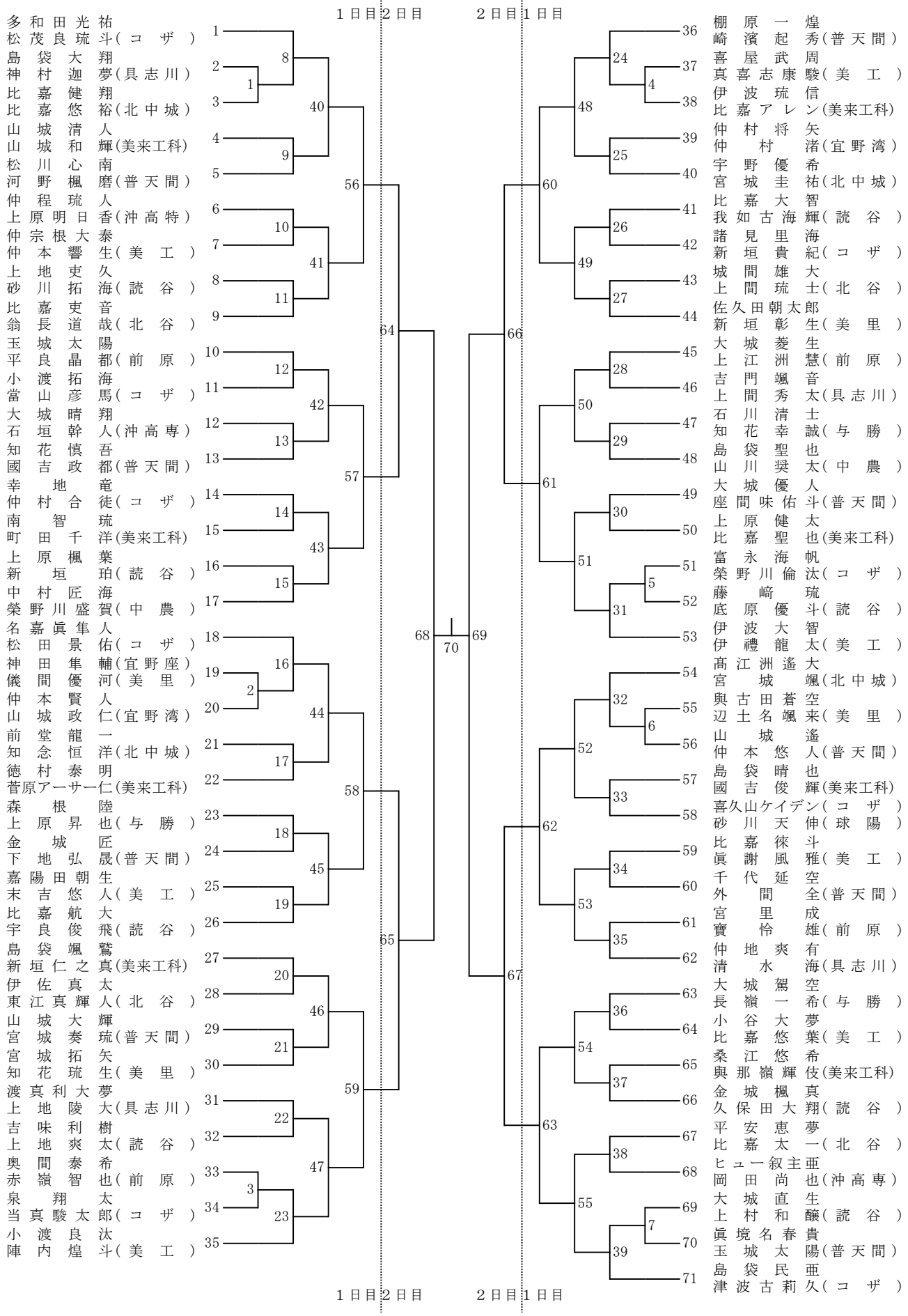

第50回高体連中北部地区高校新人ダブルスバドミントン大会
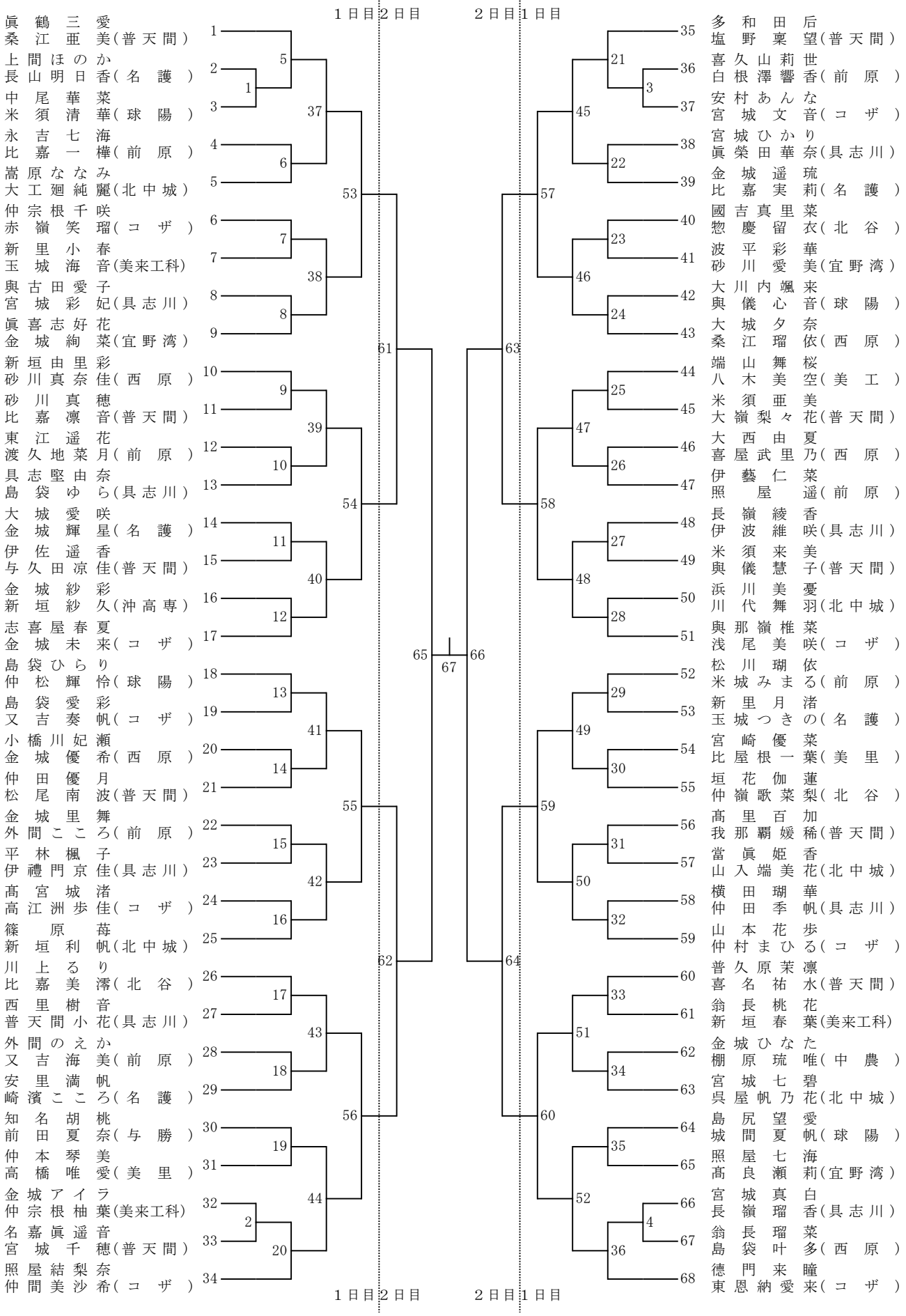
女子　令和5年1月14日(土)・15日(日)