第45回　沖縄県中学校バドミントン競技大会

男子ダブルス
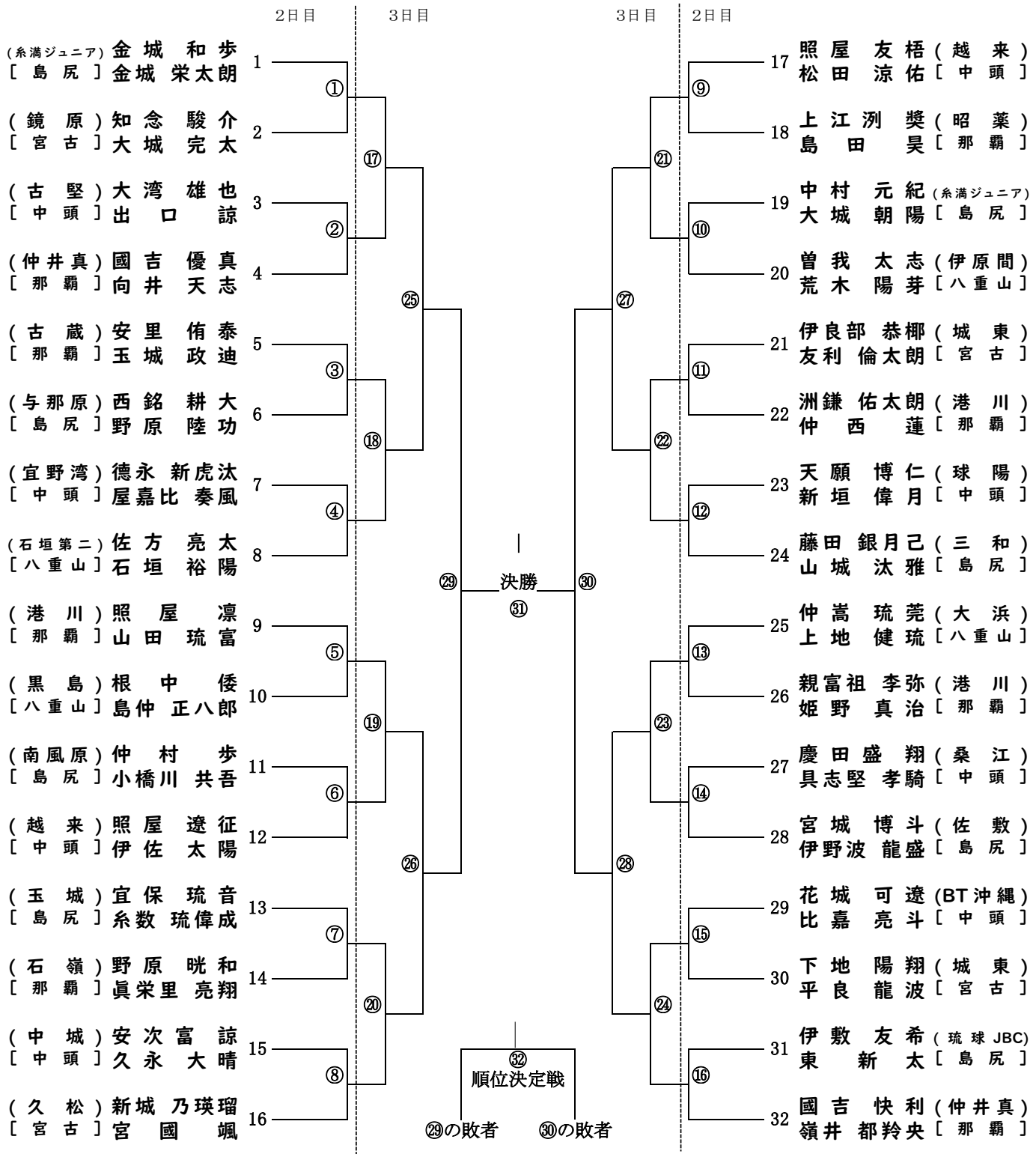
期日：令和7年7月22日（火）～24日（木）
会場：石垣市総合体育館