令和２年度那覇南部地区高等学校バドミントン新人ダブルス大会
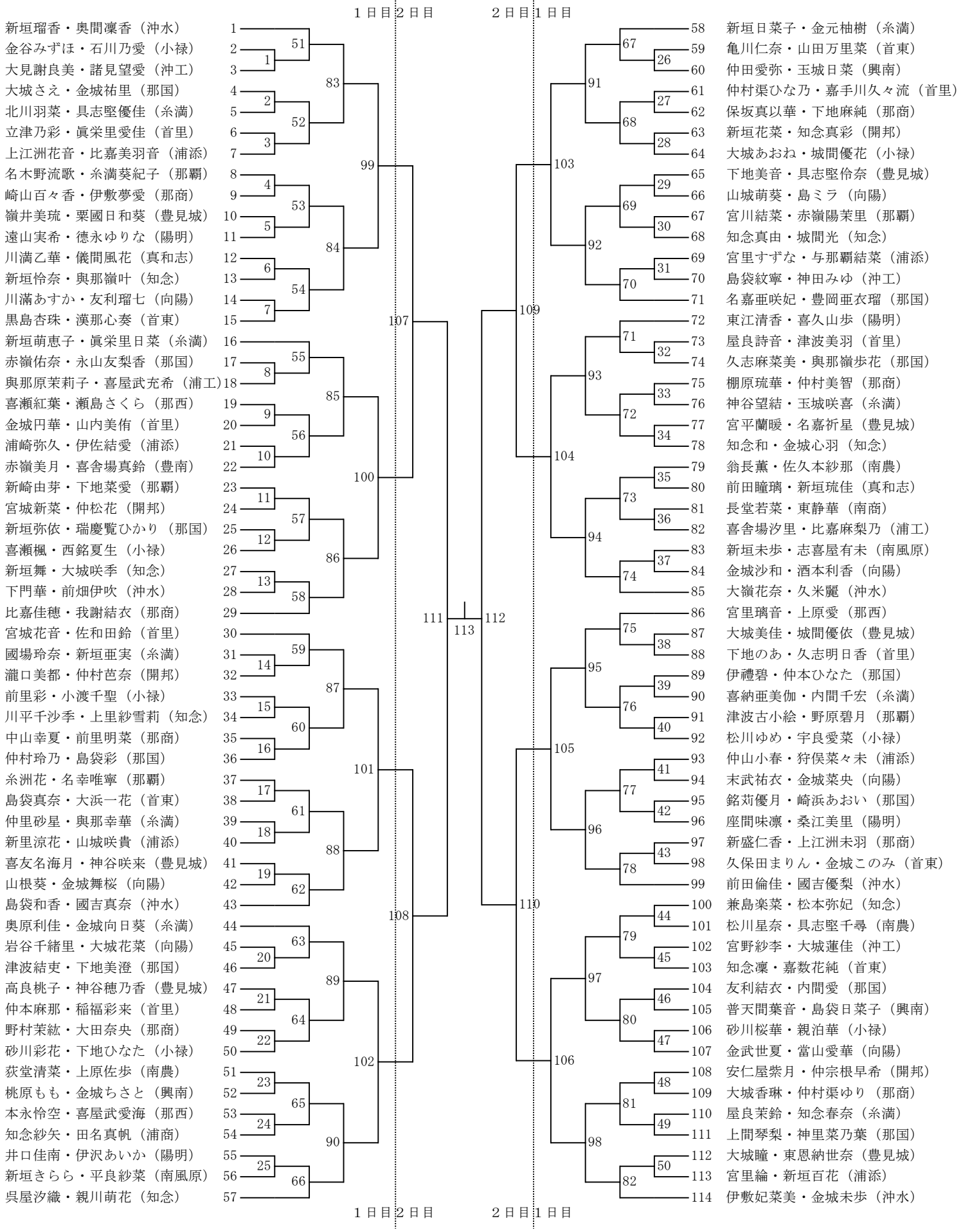
女子　　令和３年１月16日、17日