男子ダブルス

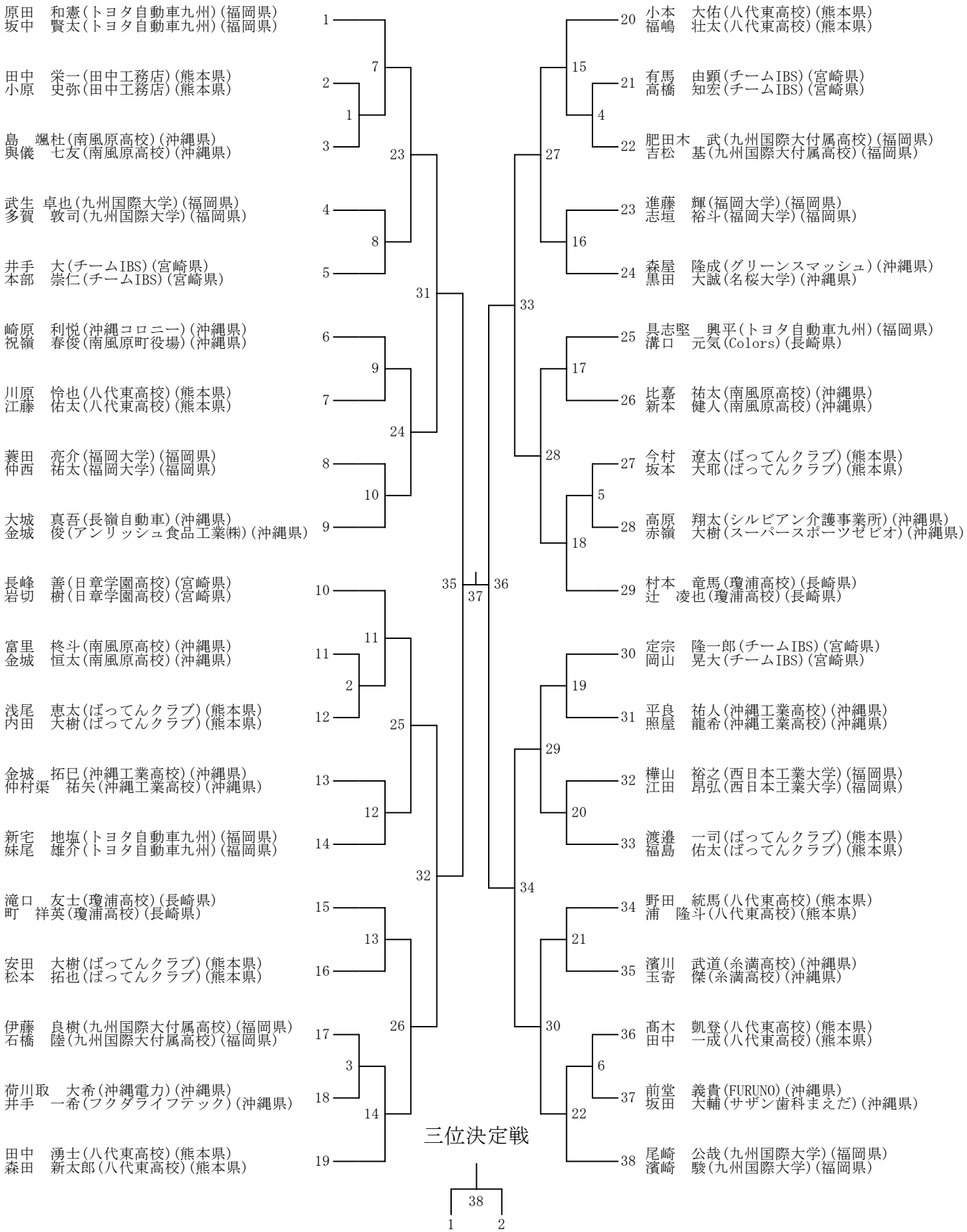
原田　和憲(トヨタ自動車九州)(福岡県)
坂中　賢太(トヨタ自動車九州)(福岡県)
田中　栄一(田中工務店)(熊本県)
小原　史弥(田中工務店)(熊本県)
島　颯杜(南風原高校)(沖縄県)
與儀　七友(南風原高校)(沖縄県)
武生　卓也(九州国際大学)(福岡県)
多賀　敦司(九州国際大学)(福岡県)
井手　大(チームIBS)(宮崎県)
本部　崇仁(チームIBS)(宮崎県)
崎原　利悦(沖縄コロニー)(沖縄県)
祝嶺　春俊(南風原町役場)(沖縄県)
川原　怜也(八代東高校)(熊本県)
江藤　佑太(八代東高校)(熊本県)
蓑田　亮介(福岡大学)(福岡県)
仲西　祐太(福岡大学)(福岡県)
大城　真吾(長嶺自動車)(沖縄県)
金城　俊(アンリッシュ食品工業㈱)(沖縄県)
長峰　善(日章学園高校)(宮崎県)
岩切　樹(日章学園高校)(宮崎県)
富里　柊斗(南風原高校)(沖縄県)
金城　恒太(南風原高校)(沖縄県)
浅尾　恵太(ばってんクラブ)(熊本県)
内田　大樹(ばってんクラブ)(熊本県)
金城　拓巳(沖縄工業高校)(沖縄県)
仲村渠　祐矢(沖縄工業高校)(沖縄県)
新宅　地塩(トヨタ自動車九州)(福岡県)
妹尾　雄介(トヨタ自動車九州)(福岡県)
滝口　友士(瓊浦高校)(長崎県)
町　祥英(瓊浦高校)(長崎県)
安田　大樹(ばってんクラブ)(熊本県)
松本　拓也(ばってんクラブ)(熊本県)
伊藤　良樹(九州国際大付属高校)(福岡県)
石橋　陸(九州国際大付属高校)(福岡県)
荷川取　大希(沖縄電力)(沖縄県)
井手　一希(フクダライフテック)(沖縄県)
田中　湧士(八代東高校)(熊本県)
森田　新太郎(八代東高校)(熊本県)
小本　大佑(八代東高校)(熊本県)
福嶋　壮太(八代東高校)(熊本県)
有馬　由顕(チームIBS)(宮崎県)
高橋　知宏(チームIBS)(宮崎県)
肥田木　武(九州国際大付属高校)(福岡県)
吉松　基(九州国際大付属高校)(福岡県)
進藤　輝(福岡大学)(福岡県)
志垣　裕斗(福岡大学)(福岡県)
森屋　隆成(グリーンスマッシュ)(沖縄県)
黒田　大誠(名桜大学)(沖縄県)
具志堅　興平(トヨタ自動車九州)(福岡県)
溝口　元気(Colors)(長崎県)
比嘉　祐太(南風原高校)(沖縄県)
新本　健人(南風原高校)(沖縄県)
今村　遼太(ばってんクラブ)(熊本県)
坂本　大耶(ばってんクラブ)(熊本県)
高原　翔太(シルビアン介護事業所)(沖縄県)
赤嶺　大樹(スーパースポーツゼビオ)(沖縄県)
村本　竜馬(瓊浦高校)(長崎県)
辻　凌也(瓊浦高校)(長崎県)
定宗　隆一郎(チームIBS)(宮崎県)
岡山　晃大(チームIBS)(宮崎県)
平良　祐人(沖縄工業高校)(沖縄県)
照屋　龍希(沖縄工業高校)(沖縄県)
樺山　裕之(西日本工業大学)(福岡県)
江田　昂弘(西日本工業大学)(福岡県)
渡邉　一司(ばってんクラブ)(熊本県)
福島　佑太(ばってんクラブ)(熊本県)
野田　統馬(八代東高校)(熊本県)
浦　隆斗(八代東高校)(熊本県)
濱川　武道(糸満高校)(沖縄県)
玉寄　傑(糸満高校)(沖縄県)
髙木　凱登(八代東高校)(熊本県)
田中　一成(八代東高校)(熊本県)
前堂　義貴(FURUNO)(沖縄県)
坂田　大輔(サザン歯科まえだ)(沖縄県)
尾崎　公哉(九州国際大学)(福岡県)
濱崎　駿(九州国際大学)(福岡県)
三位決定戦