C混合結果　(A)

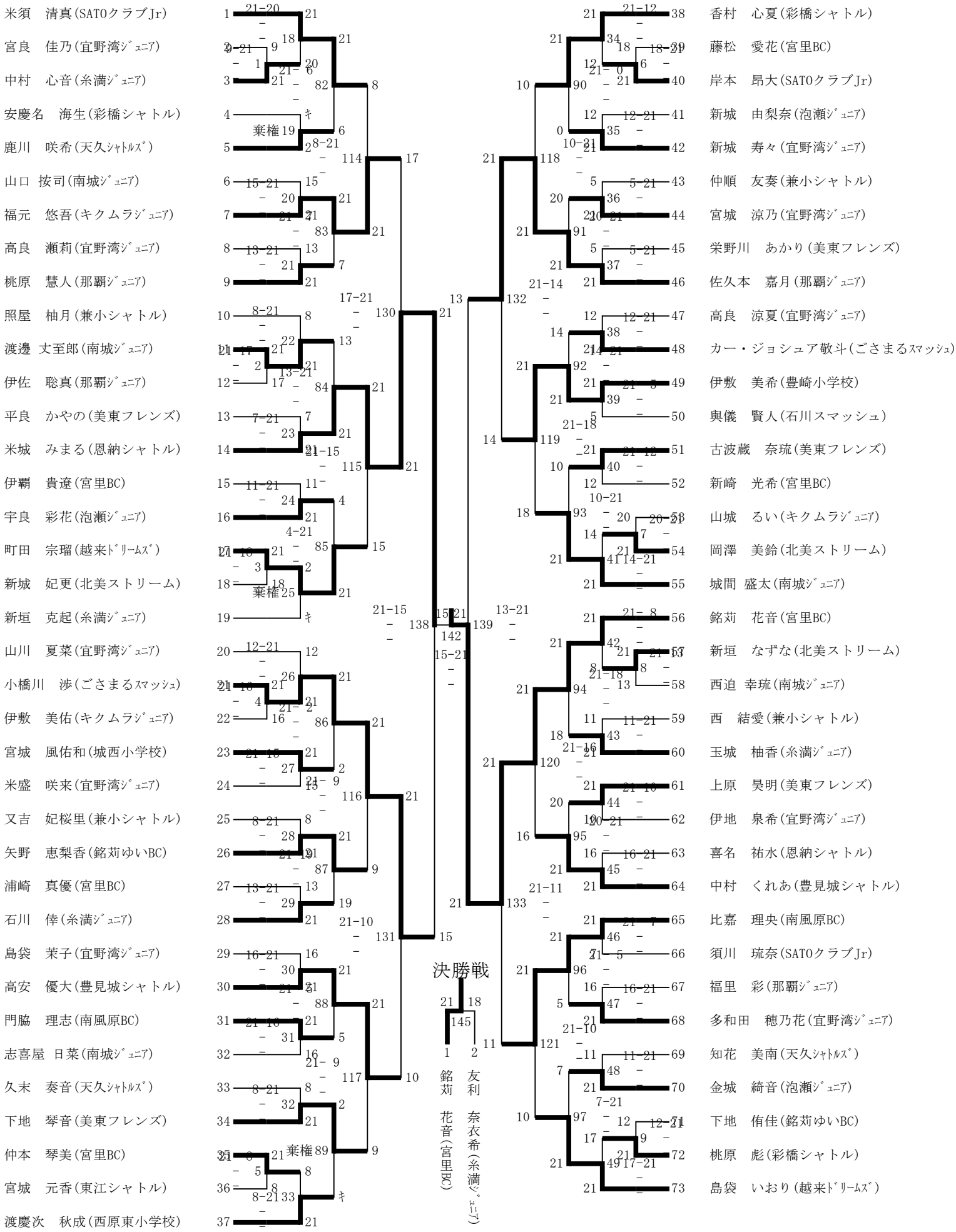
米須　清真(SATOクラブJr)
宮良　佳乃(宜野湾ｼﾞｭﾆｱ)
中村　心音(糸満ｼﾞｭﾆｱ)
安慶名　海生(彩橋シャトル)
鹿川　咲希(天久ｼｬﾄﾙｽﾞ)
山口　按司(南城ｼﾞｭﾆｱ)
福元　悠吾(キクムラｼﾞｭﾆｱ)
高良　瀬莉(宜野湾ｼﾞｭﾆｱ)
桃原　慧人(那覇ｼﾞｭﾆｱ)
照屋　柚月(兼小シャトル)
渡邊　丈至郎(南城ｼﾞｭﾆｱ)
伊佐　聡真(那覇ｼﾞｭﾆｱ)
平良　かやの(美東フレンズ)
米城　みまる(恩納シャトル)
伊覇　貴遼(宮里BC)
宇良　彩花(泡瀬ｼﾞｭﾆｱ)
町田　宗瑠(越来ﾄﾞﾘｰﾑｽﾞ)
新城　妃更(北美ストリーム)
新垣　克起(糸満ｼﾞｭﾆｱ)
山川　夏菜(宜野湾ｼﾞｭﾆｱ)
小橋川　渉(ごさまるｽﾏｯｼｭ)
伊敷　美佑(キクムラｼﾞｭﾆｱ)
宮城　風佑和(城西小学校)
米盛　咲来(宜野湾ｼﾞｭﾆｱ)
又吉　妃桜里(兼小シャトル)
矢野　恵梨香(銘苅ゆいBC)
浦崎　真優(宮里BC)
石川　倖(糸満ｼﾞｭﾆｱ)
島袋　茉子(宜野湾ｼﾞｭﾆｱ)
高安　優大(豊見城シャトル)
門脇　理志(南風原BC)
志喜屋　日菜(南城ｼﾞｭﾆｱ)
久末　奏音(天久ｼｬﾄﾙｽﾞ)
下地　琴音(美東フレンズ)
仲本　琴美(宮里BC)
宮城　元香(東江シャトル)
渡慶次　秋成(西原東小学校)
香村　心夏(彩橋シャトル)
藤松　愛花(宮里BC)
岸本　昂大(SATOクラブJr)
新城　由梨奈(泡瀬ｼﾞｭﾆｱ)
新城　寿々(宜野湾ｼﾞｭﾆｱ)
仲順　友奏(兼小シャトル)
宮城　涼乃(宜野湾ｼﾞｭﾆｱ)
栄野川　あかり(美東フレンズ)
佐久本　嘉月(那覇ｼﾞｭﾆｱ)
高良　涼夏(宜野湾ｼﾞｭﾆｱ)
カー・ジョシュア敬斗(ごさまるｽﾏｯｼｭ)
伊敷　美希(豊崎小学校)
與儀　賢人(石川スマッシュ)
古波蔵　奈琉(美東フレンズ)
新崎　光希(宮里BC)
山城　るい(キクムラｼﾞｭﾆｱ)
岡澤　美鈴(北美ストリーム)
城間　盛太(南城ｼﾞｭﾆｱ)
銘苅　花音(宮里BC)
新垣　なずな(北美ストリーム)
西迫　幸琉(南城ｼﾞｭﾆｱ)
西　結愛(兼小シャトル)
玉城　柚香(糸満ｼﾞｭﾆｱ)
上原　昊明(美東フレンズ)
伊地　泉希(宜野湾ｼﾞｭﾆｱ)
喜名　祐水(恩納シャトル)
中村　くれあ(豊見城シャトル)
比嘉　理央(南風原BC)
須川　琉奈(SATOクラブJr)
福里　彩(那覇ｼﾞｭﾆｱ)
多和田　穂乃花(宜野湾ｼﾞｭﾆｱ)
知花　美南(天久ｼｬﾄﾙｽﾞ)
金城　綺音(泡瀬ｼﾞｭﾆｱ)
下地　侑佳(銘苅ゆいBC)
桃原　彪(彩橋シャトル)
島袋　いおり(越来ﾄﾞﾘｰﾑｽﾞ)
決勝戦
銘苅　花音(宮里BC)
友利　奈衣希(糸満ｼﾞｭﾆｱ)

C混合結果　(B)

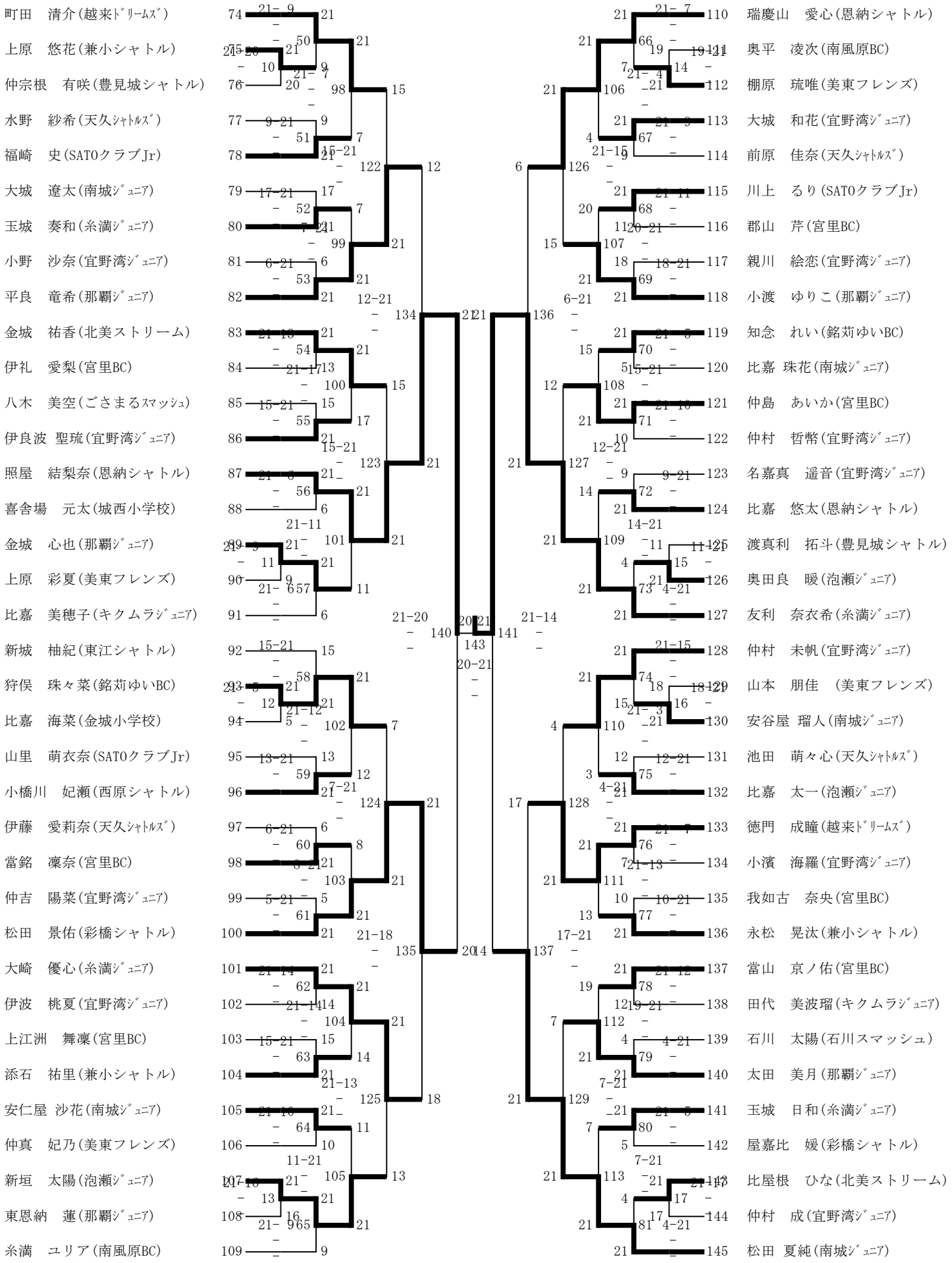
町田　清介(越来ﾄﾞﾘｰﾑｽﾞ)
上原　悠花(兼小シャトル)
仲宗根　有咲(豊見城シャトル)
水野　紗希(天久ｼｬﾄﾙｽﾞ)
福崎　史(SATOクラブJr)
大城　遼太(南城ｼﾞｭﾆｱ)
玉城　奏和(糸満ｼﾞｭﾆｱ)
小野　沙奈(宜野湾ｼﾞｭﾆｱ)
平良　竜希(那覇ｼﾞｭﾆｱ)
金城　祐香(北美ストリーム)
伊礼　愛梨(宮里BC)
八木　美空(ごさまるｽﾏｯｼｭ)
伊良波 聖琉(宜野湾ｼﾞｭﾆｱ)
照屋　結梨奈(恩納シャトル)
喜舎場　元太(城西小学校)
金城　心也(那覇ｼﾞｭﾆｱ)
上原　彩夏(美東フレンズ)
比嘉　美穂子(キクムラｼﾞｭﾆｱ)
新城　柚紀(東江シャトル)
狩俣　珠々菜(銘苅ゆいBC)
比嘉　海菜(金城小学校)
山里　萌衣奈(SATOクラブJr)
小橋川　妃瀬(西原シャトル)
伊藤　愛莉奈(天久ｼｬﾄﾙｽﾞ)
當銘　凜奈(宮里BC)
仲吉　陽菜(宜野湾ｼﾞｭﾆｱ)
松田　景佑(彩橋シャトル)
大崎　優心(糸満ｼﾞｭﾆｱ)
伊波　桃夏(宜野湾ｼﾞｭﾆｱ)
上江洲　舞凜(宮里BC)
添石　祐里(兼小シャトル)
安仁屋 沙花(南城ｼﾞｭﾆｱ)
仲真　妃乃(美東フレンズ)
新垣　太陽(泡瀬ｼﾞｭﾆｱ)
東恩納　蓮(那覇ｼﾞｭﾆｱ)
糸満　ユリア(南風原BC)
瑞慶山　愛心(恩納シャトル)
奥平　凌次(南風原BC)
棚原　琉唯(美東フレンズ)
大城　和花(宜野湾ｼﾞｭﾆｱ)
前原　佳奈(天久ｼｬﾄﾙｽﾞ)
川上　るり(SATOクラブJr)
郡山　芹(宮里BC)
親川　絵恋(宜野湾ｼﾞｭﾆｱ)
小渡　ゆりこ(那覇ｼﾞｭﾆｱ)
知念　れい(銘苅ゆいBC)
比嘉 珠花(南城ｼﾞｭﾆｱ)
仲島　あいか(宮里BC)
仲村　哲幣(宜野湾ｼﾞｭﾆｱ)
名嘉真　遥音(宜野湾ｼﾞｭﾆｱ)
比嘉　悠太(恩納シャトル)
渡真利　拓斗(豊見城シャトル)
奥田良　暖(泡瀬ｼﾞｭﾆｱ)
友利　奈衣希(糸満ｼﾞｭﾆｱ)
仲村　未帆(宜野湾ｼﾞｭﾆｱ)
山本　朋佳　(美東フレンズ)
安谷屋 瑠人(南城ｼﾞｭﾆｱ)
池田　萌々心(天久ｼｬﾄﾙｽﾞ)
比嘉　太一(泡瀬ｼﾞｭﾆｱ)
徳門　成瞳(越来ﾄﾞﾘｰﾑｽﾞ)
小濱　海羅(宜野湾ｼﾞｭﾆｱ)
我如古　奈央(宮里BC)
永松　晃汰(兼小シャトル)
當山　京ノ佑(宮里BC)
田代　美波瑠(キクムラｼﾞｭﾆｱ)
石川　太陽(石川スマッシュ)
太田　美月(那覇ｼﾞｭﾆｱ)
玉城　日和(糸満ｼﾞｭﾆｱ)
屋嘉比　媛(彩橋シャトル)
比屋根　ひな(北美ストリーム)
仲村　成(宜野湾ｼﾞｭﾆｱ)
松田 夏純(南城ｼﾞｭﾆｱ)