第39回　沖縄県中学校バドミントン競技大会

女　子　シ　ン　グ　ル　ス
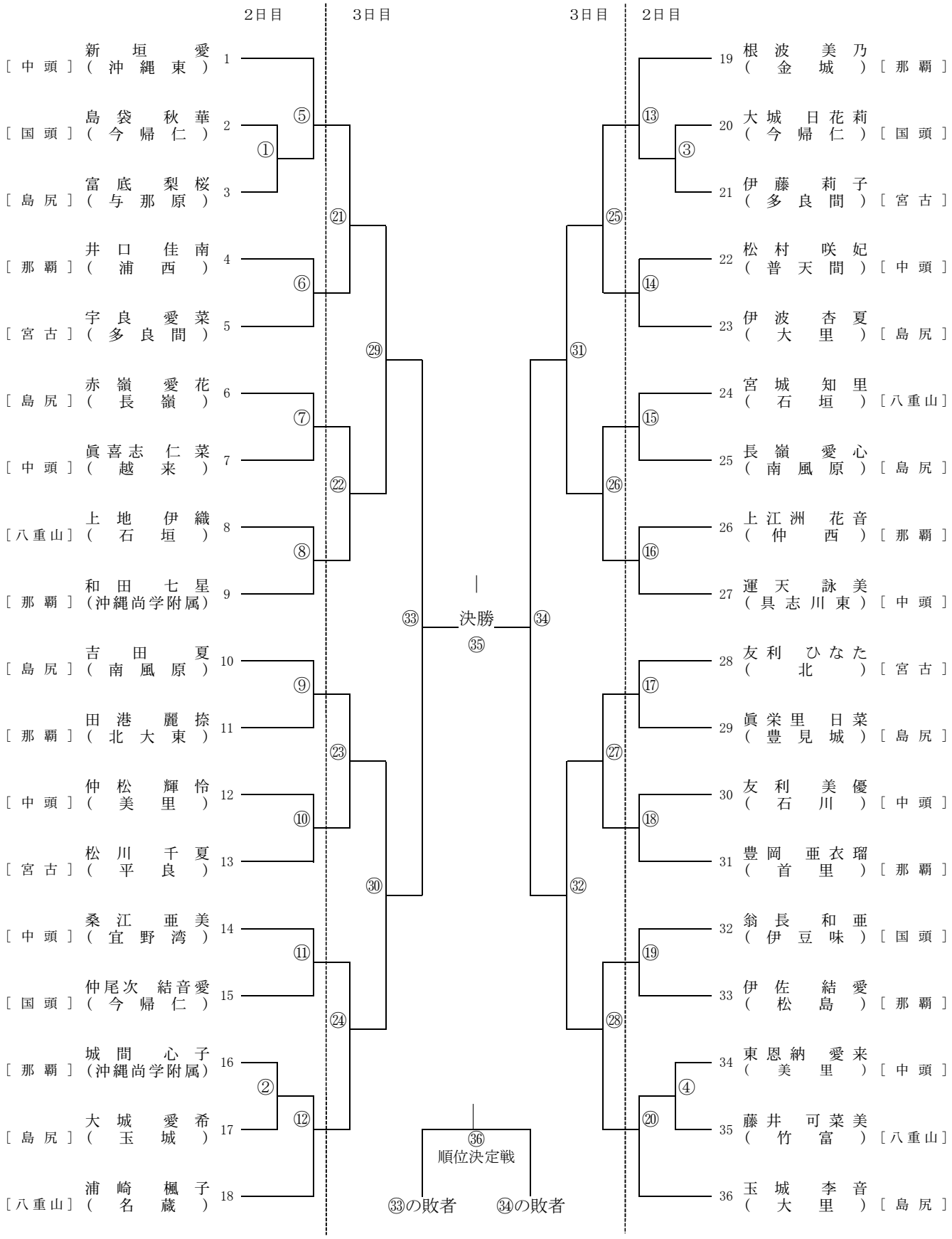
期日：令和元年7月23日（火）～25日（木）
会場：沖縄市体育館