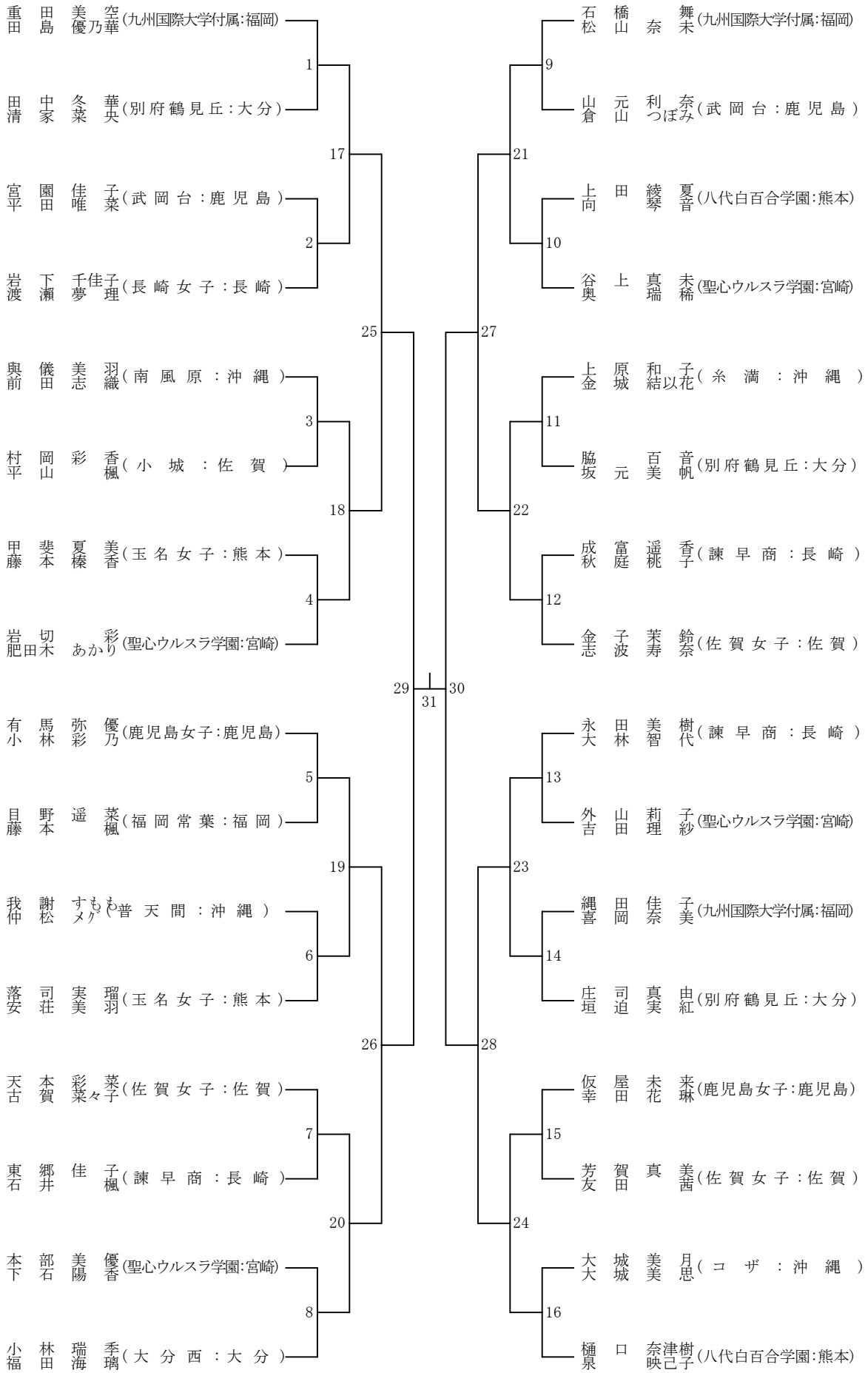女子個人対抗ダブルス（ＧＤ）