第38回沖縄県新人ダブルスバドミントン選手権大会　(A)

男子　　平成27年10月3日・4日

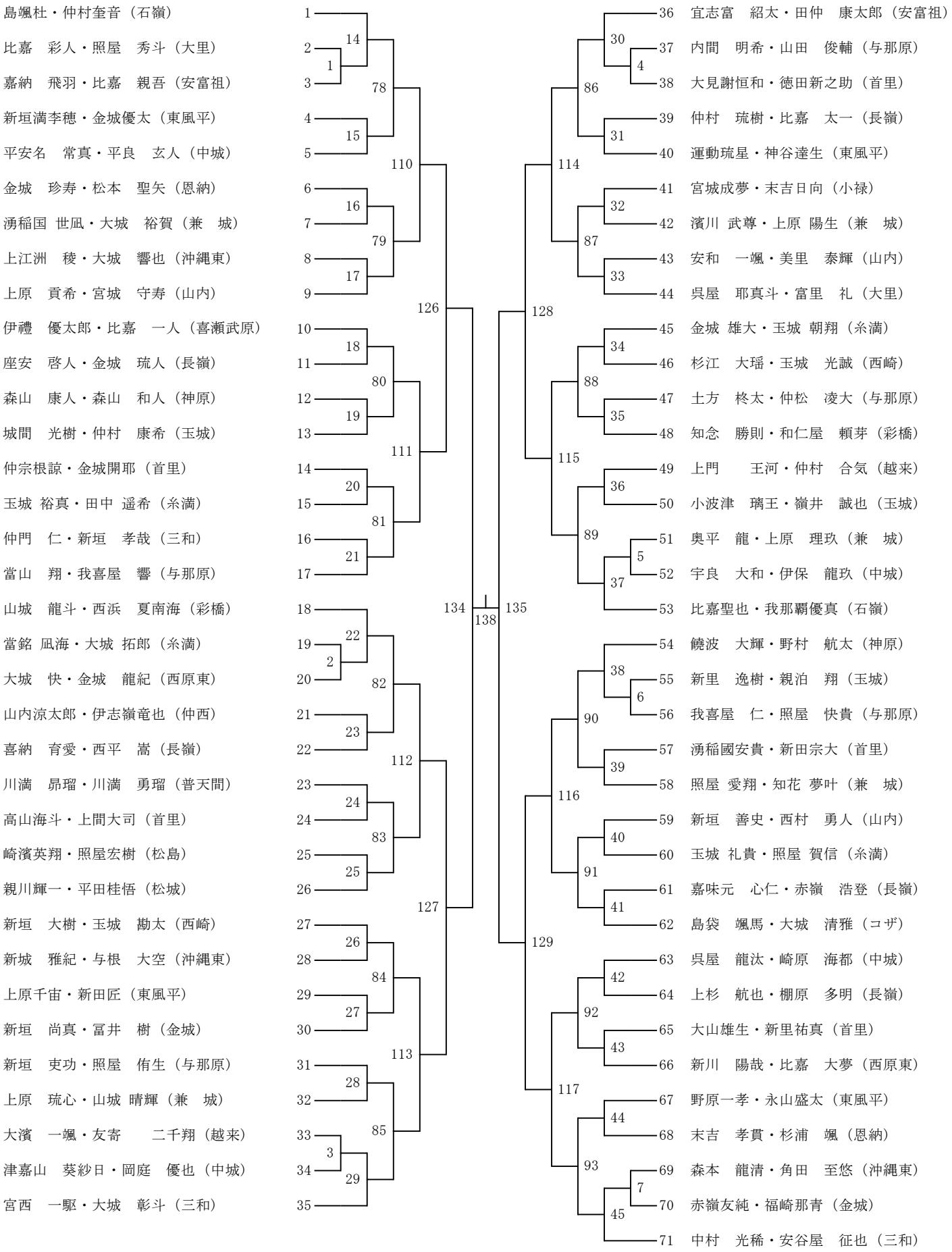

第38回沖縄県新人ダブルスバドミントン選手権大会　(B)
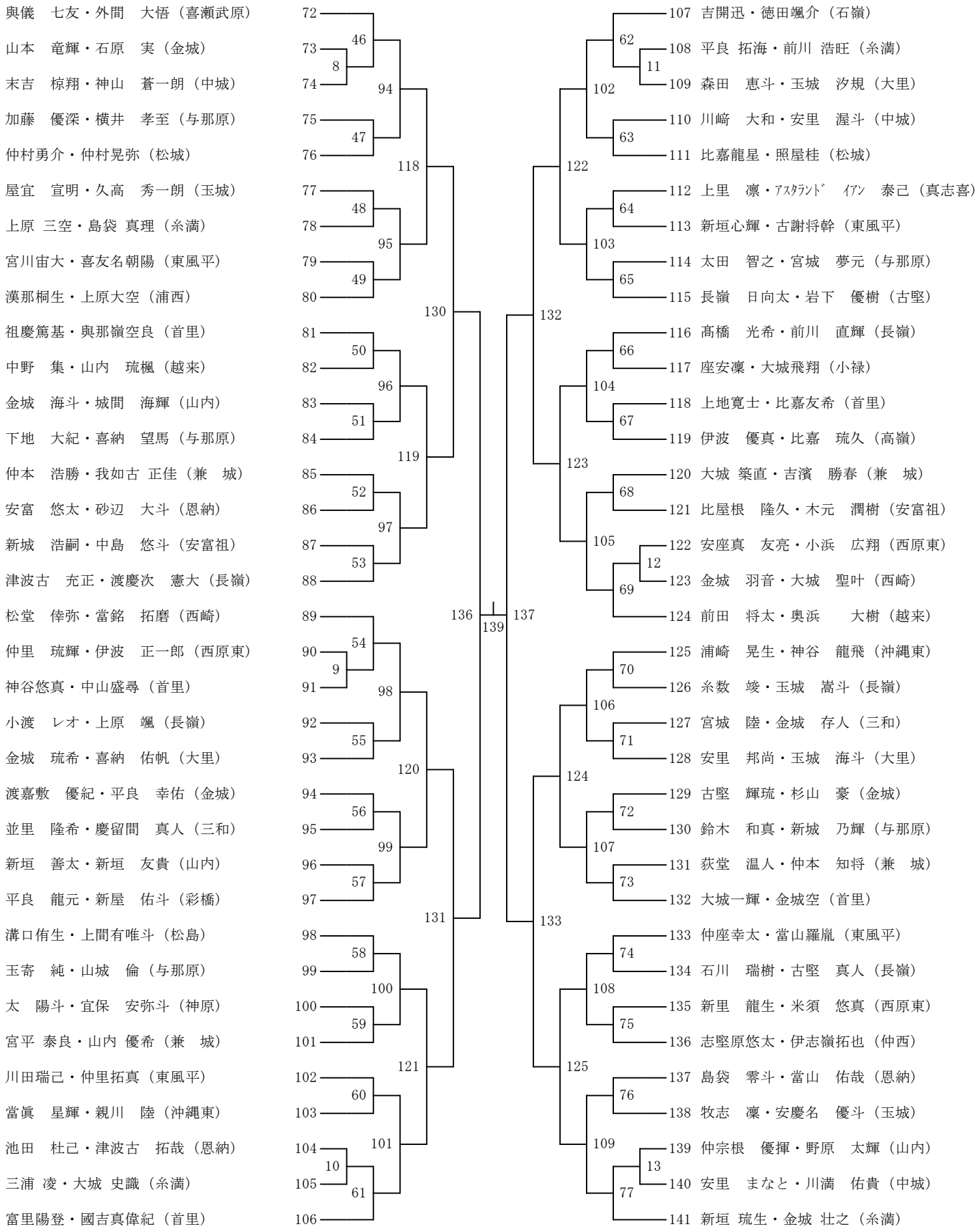
男子　　平成27年10月3日・4日