第38回　沖縄県中学校バドミントン競技大会

期日：平成30年7月23日（月）～25日（水）
会場：那覇市民体育館
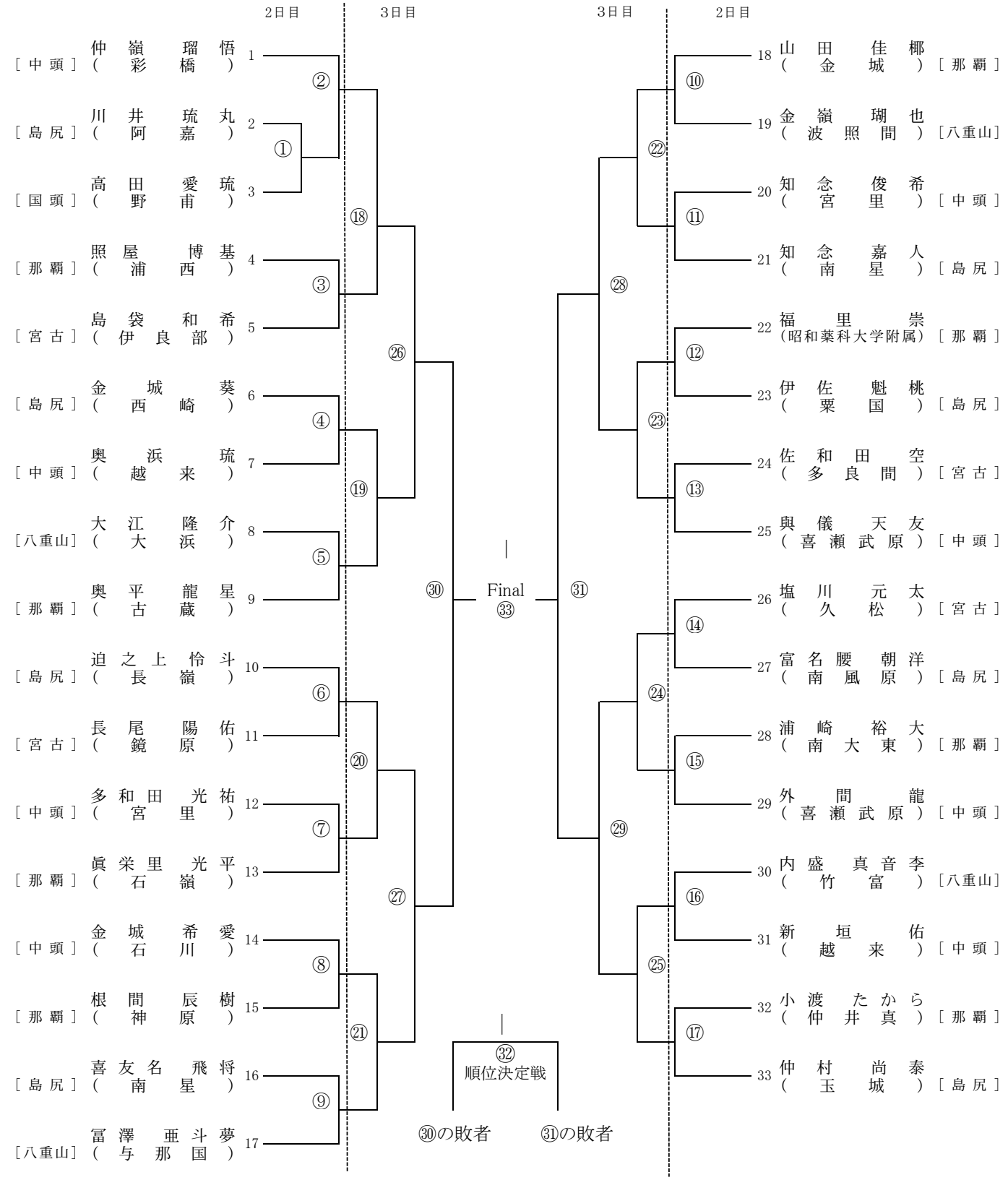
男子シングルス