第41回　沖縄県中学校バドミントン競技大会

女子シングルス

期日：令和3年7月26日（月）～28日（水）
会場：糸満市西崎総合体育館

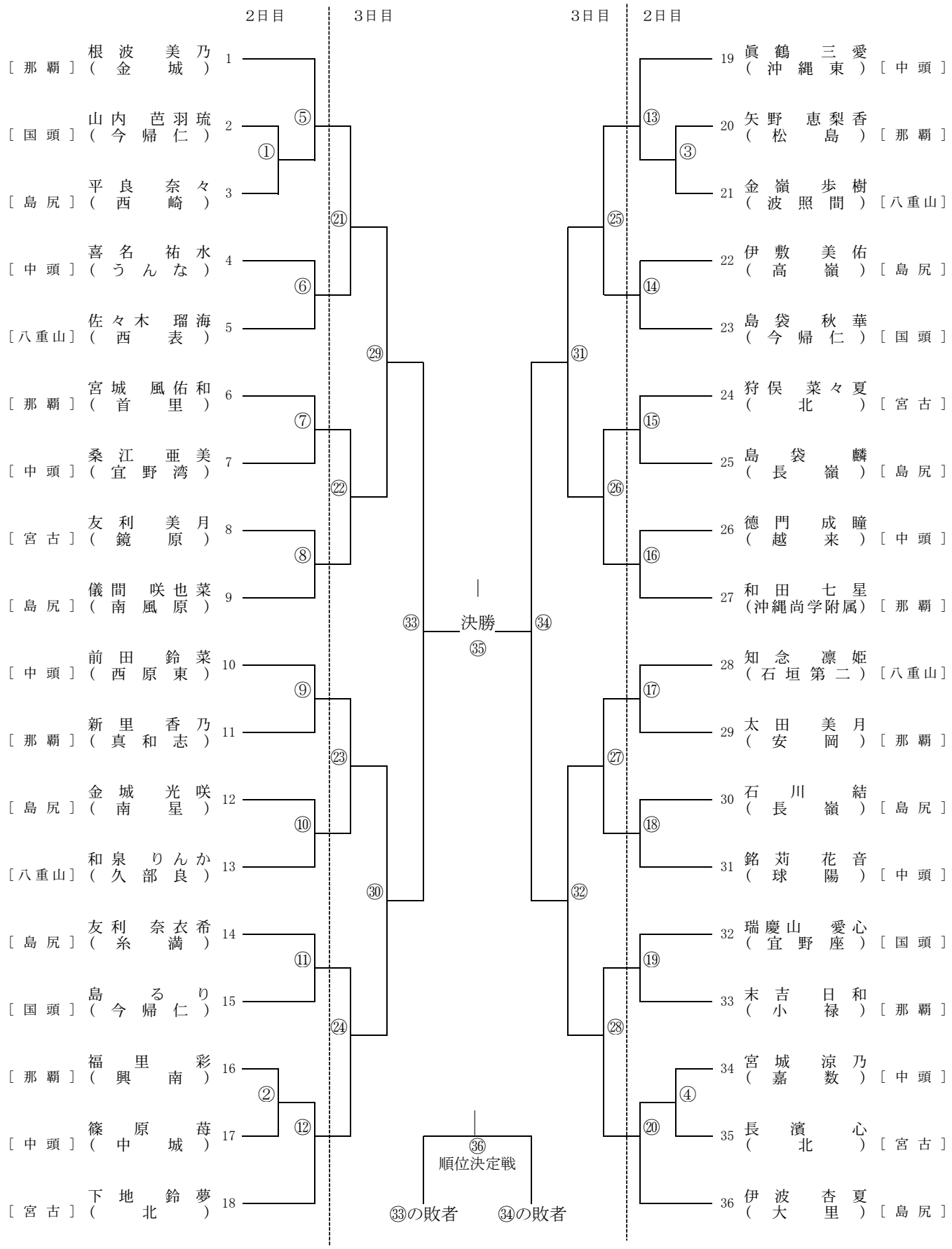

第41回　沖縄県中学校バドミントン競技大会

女　子　ダ　ブ　ル　ス
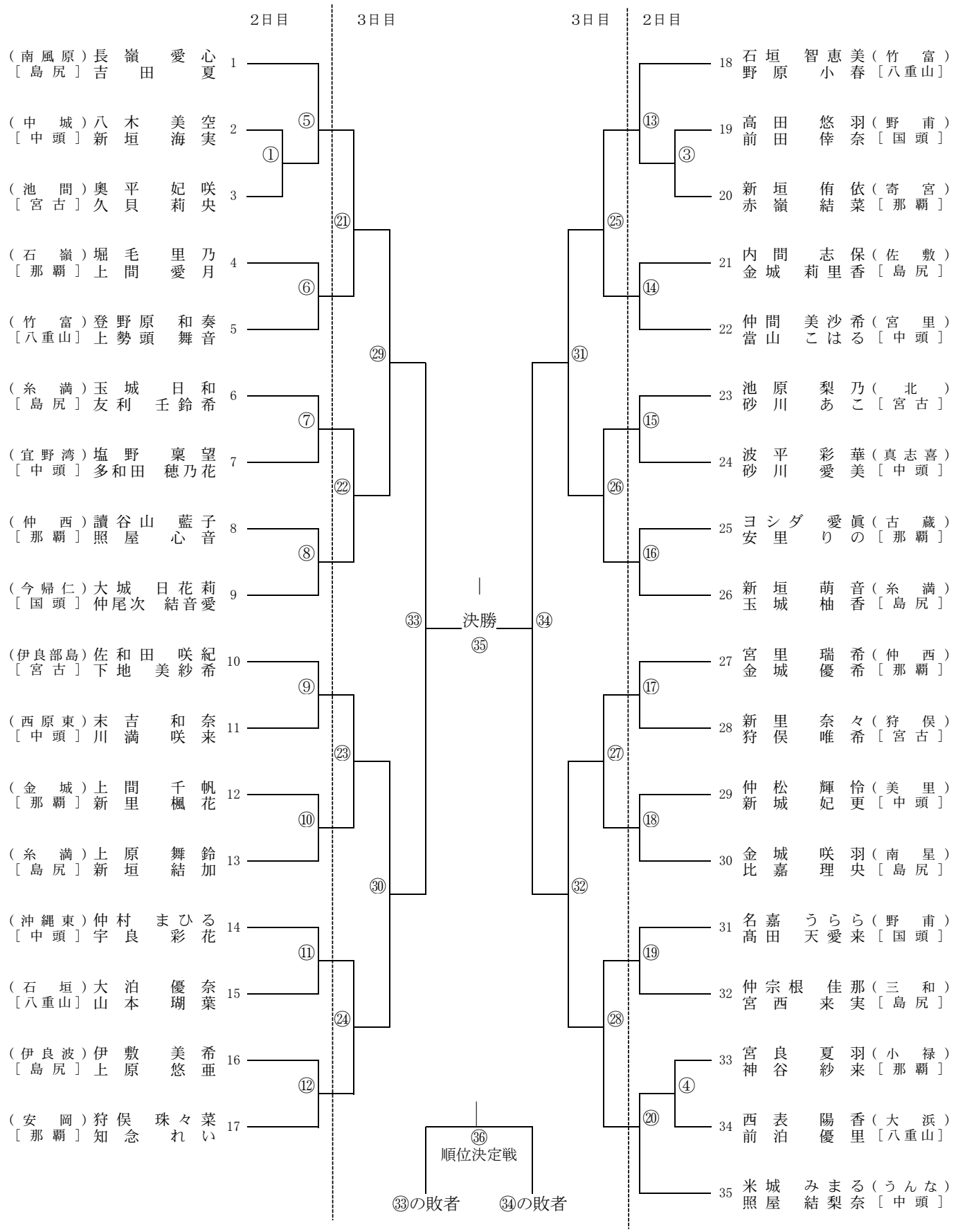
期日：令和3年7月26日（月）～28日（水）
会場：糸満市西崎総合体育館