６年生以下男子単

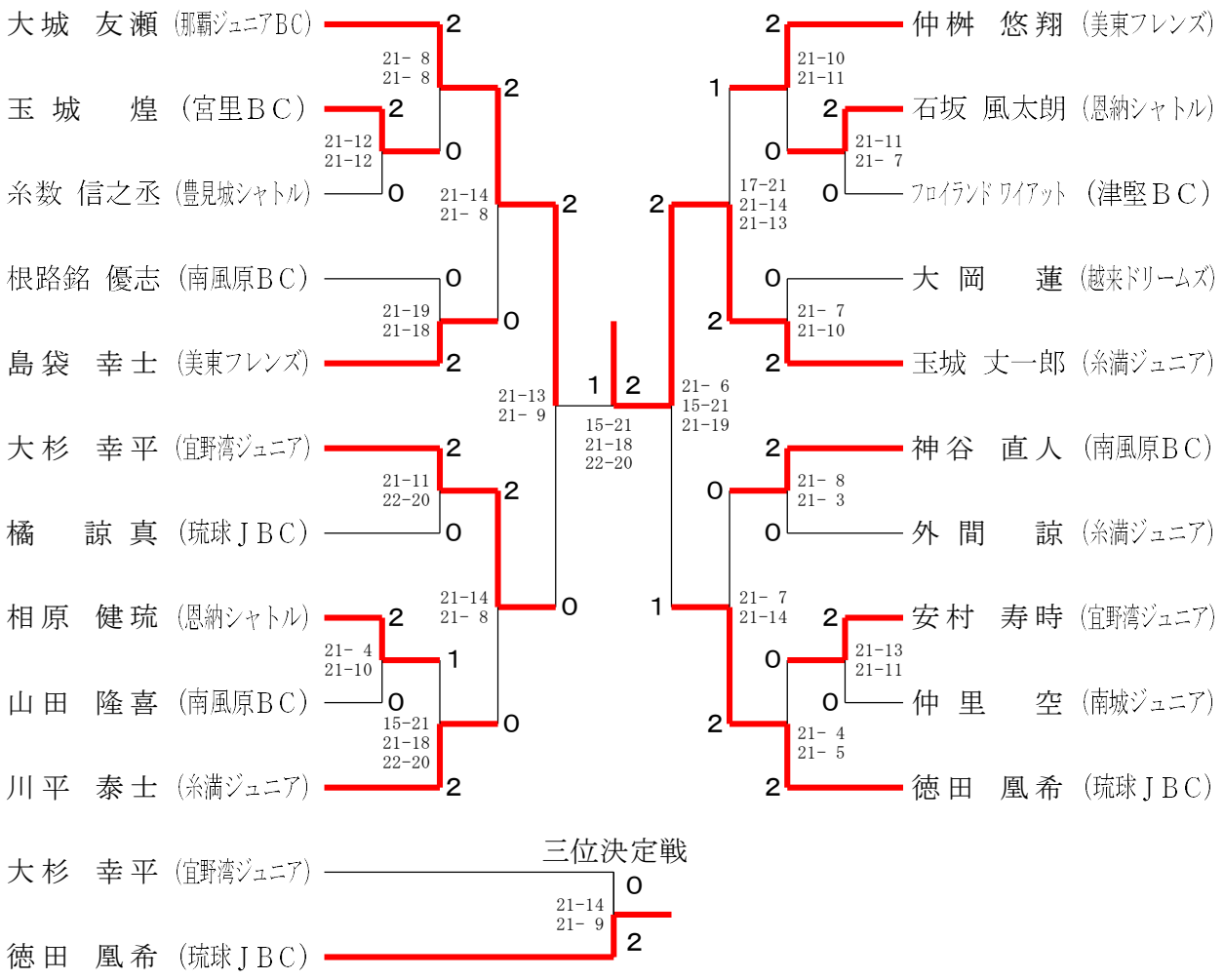

三位決定戦

大杉　幸平（宜野湾ジュニア）　0

21-14
21- 9

徳田　凰希（琉球ＪＢＣ）　2

５年生以下男子単

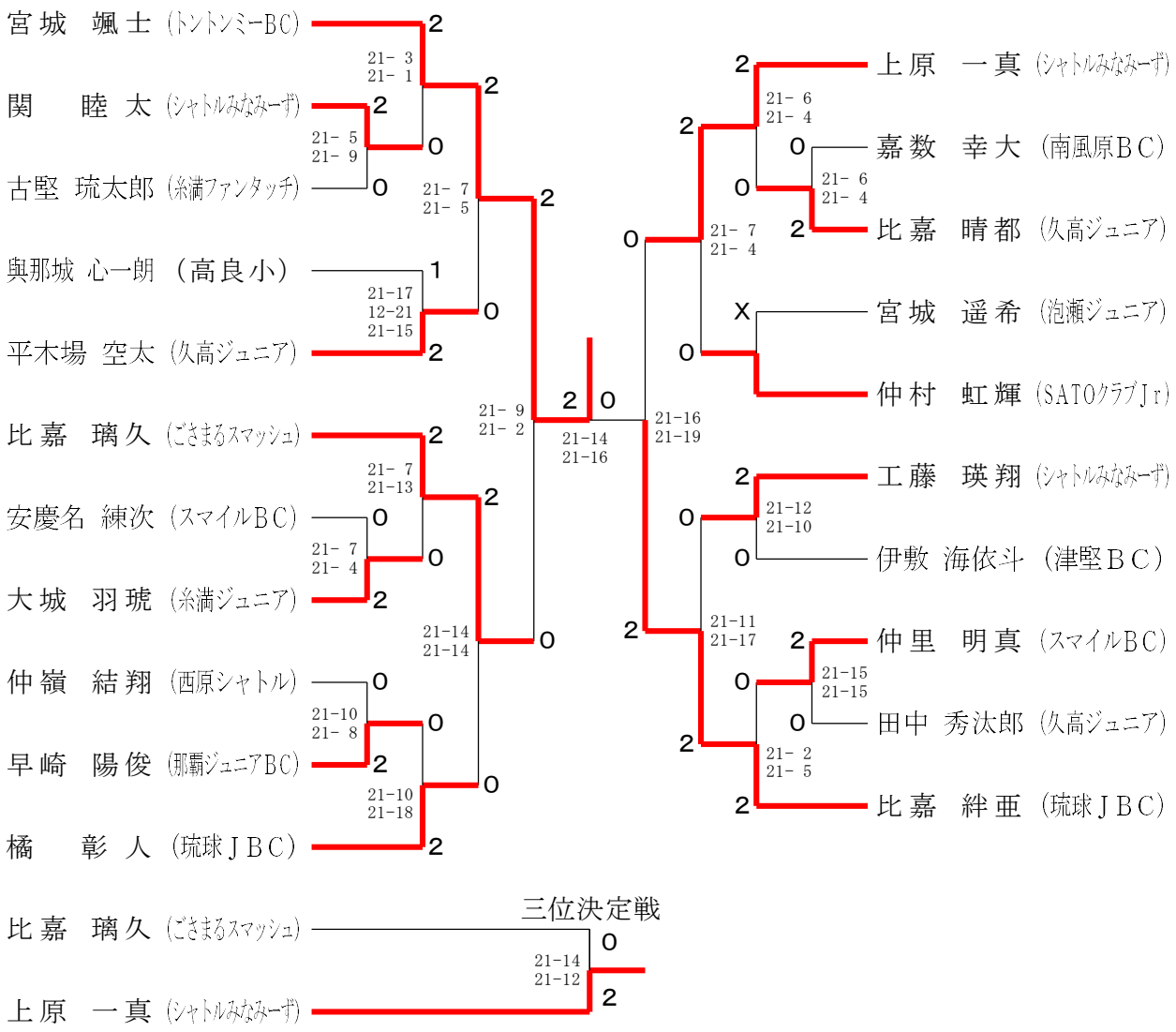
宮城　颯士（トントンミーBC）
関　睦太（シャトルみなみーず）
古堅　琉太郎（糸満ファンタッチ）
與那城　心一朗（高良小）
平木場　空太（久高ジュニア）
比嘉　璃久（ごさまるスマッシュ）
安慶名　練次（スマイルBC）
大城　羽琥（糸満ジュニア）
仲嶺　結翔（西原シャトル）
早崎　陽俊（那覇ジュニアBC）
橘　彰人（琉球JBC）
上原　一真（シャトルみなみーず）
嘉数　幸大（南風原BC）
比嘉　晴都（久高ジュニア）
宮城　遥希（泡瀬ジュニア）
仲村　虹輝（SATOクラブJr）
工藤　瑛翔（シャトルみなみーず）
伊敷　海依斗（津堅BC）
仲里　明真（スマイルBC）
田中　秀汰郎（久高ジュニア）
比嘉　絆亜（琉球JBC）
21- 3
21- 1
21- 5
21- 9
21- 7
21- 5
21-17
12-21
21-15
21- 9
21- 2
21-14
21-16
21- 7
21-13
21- 7
21- 4
21-14
21-14
21-10
21- 8
21-10
21-18
21- 6
21- 4
21- 6
21- 4
21- 7
21- 4
21-16
21-19
21-12
21-10
21-11
21-17
21-15
21-15
21- 2
21- 5
三位決定戦
21-14
21-12

４年生以下男子単

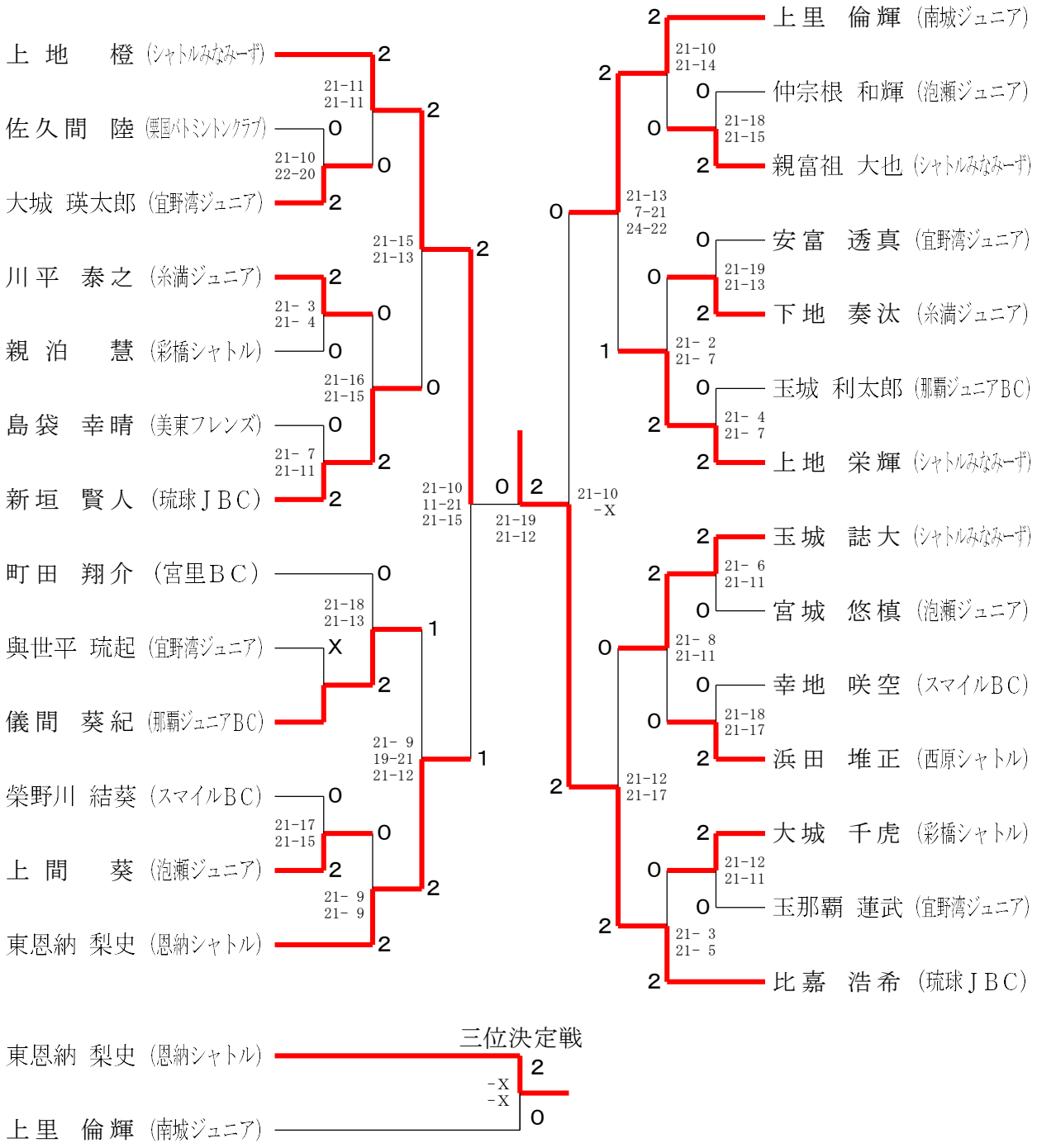
上 地　橙（シャトルみなみーず）
佐久間　陸（栗国バトミントンクラブ）
大城 瑛太郎（宜野湾ジュニア）
川平　泰之（糸満ジュニア）
親 泊　慧（彩橋シャトル）
島袋　幸晴（美東フレンズ）
新垣　賢人（琉球ＪＢＣ）
町田　翔介（宮里ＢＣ）
與世平 琉起（宜野湾ジュニア）
儀間　葵紀（那覇ジュニアBC）
榮野川 結葵（スマイルBC）
上 間　葵（泡瀬ジュニア）
東恩納 梨史（恩納シャトル）
上里　倫輝（南城ジュニア）
仲宗根 和輝（泡瀬ジュニア）
親富祖 大也（シャトルみなみーず）
安富　透真（宜野湾ジュニア）
下地　奏汰（糸満ジュニア）
玉城 利太郎（那覇ジュニアBC）
上地　栄輝（シャトルみなみーず）
玉城　誌大（シャトルみなみーず）
宮城　悠槙（泡瀬ジュニア）
幸地　咲空（スマイルBC）
浜田　堆正（西原シャトル）
大城　千虎（彩橋シャトル）
玉那覇 蓮武（宜野湾ジュニア）
比嘉　浩希（琉球ＪＢＣ）
21-11 21-11
21-10 22-20
21- 3 21- 4
21-16 21-15
21- 7 21-11
21-15 21-13
21-18 21-13
21-17 21-15
21- 9 21- 9
21- 9 19-21 21-12
21-10 11-21 21-15
21-19 21-12
21-10 -X
21-10 21-14
21-18 21-15
21-13 7-21 24-22
21-19 21-13
21- 2 21- 7
21- 4 21- 7
21- 6 21-11
21- 8 21-11
21-18 21-17
21-12 21-17
21-12 21-11
21- 3 21- 5
三位決定戦
-X -X

６年生以下女子単

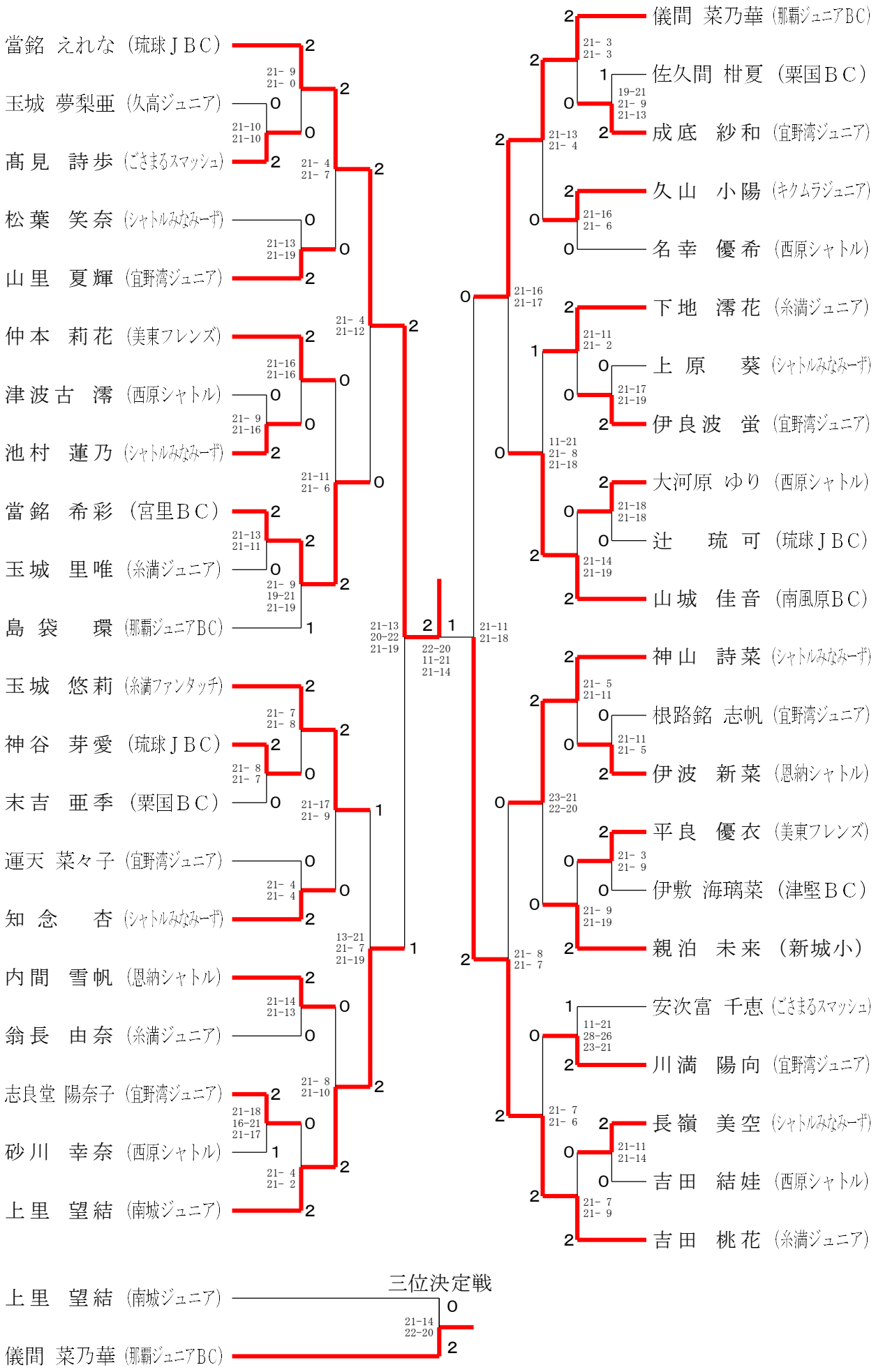
當銘 えれな（琉球ＪＢＣ）
玉城 夢梨亜（久高ジュニア）
髙見 詩歩（ごさまるスマッシュ）
松葉 笑奈（シャトルみなみーず）
山里 夏輝（宜野湾ジュニア）
仲本 莉花（美東フレンズ）
津波古 澪（西原シャトル）
池村 蓮乃（シャトルみなみーず）
當銘 希彩（宮里ＢＣ）
玉城 里唯（糸満ジュニア）
島袋 環（那覇ジュニアBC）
玉城 悠莉（糸満ファンタッチ）
神谷 芽愛（琉球ＪＢＣ）
末吉 亜季（栗国ＢＣ）
運天 菜々子（宜野湾ジュニア）
知念 杏（シャトルみなみーず）
内間 雪帆（恩納シャトル）
翁長 由奈（糸満ジュニア）
志良堂 陽奈子（宜野湾ジュニア）
砂川 幸奈（西原シャトル）
上里 望結（南城ジュニア）
儀間 菜乃華（那覇ジュニアBC）
佐久間 柑夏（栗国ＢＣ）
成底 紗和（宜野湾ジュニア）
久山 小陽（キクムラジュニア）
名幸 優希（西原シャトル）
下地 澪花（糸満ジュニア）
上原 葵（シャトルみなみーず）
伊良波 蛍（宜野湾ジュニア）
大河原 ゆり（西原シャトル）
辻 琉可（琉球ＪＢＣ）
山城 佳音（南風原ＢＣ）
神山 詩菜（シャトルみなみーず）
根路銘 志帆（宜野湾ジュニア）
伊波 新菜（恩納シャトル）
平良 優衣（美東フレンズ）
伊敷 海璃菜（津堅ＢＣ）
親泊 未来（新城小）
安次富 千恵（ごさまるスマッシュ）
川満 陽向（宜野湾ジュニア）
長嶺 美空（シャトルみなみーず）
吉田 結娃（西原シャトル）
吉田 桃花（糸満ジュニア）
三位決定戦
上里 望結（南城ジュニア）
儀間 菜乃華（那覇ジュニアBC）

５年生以下女子単

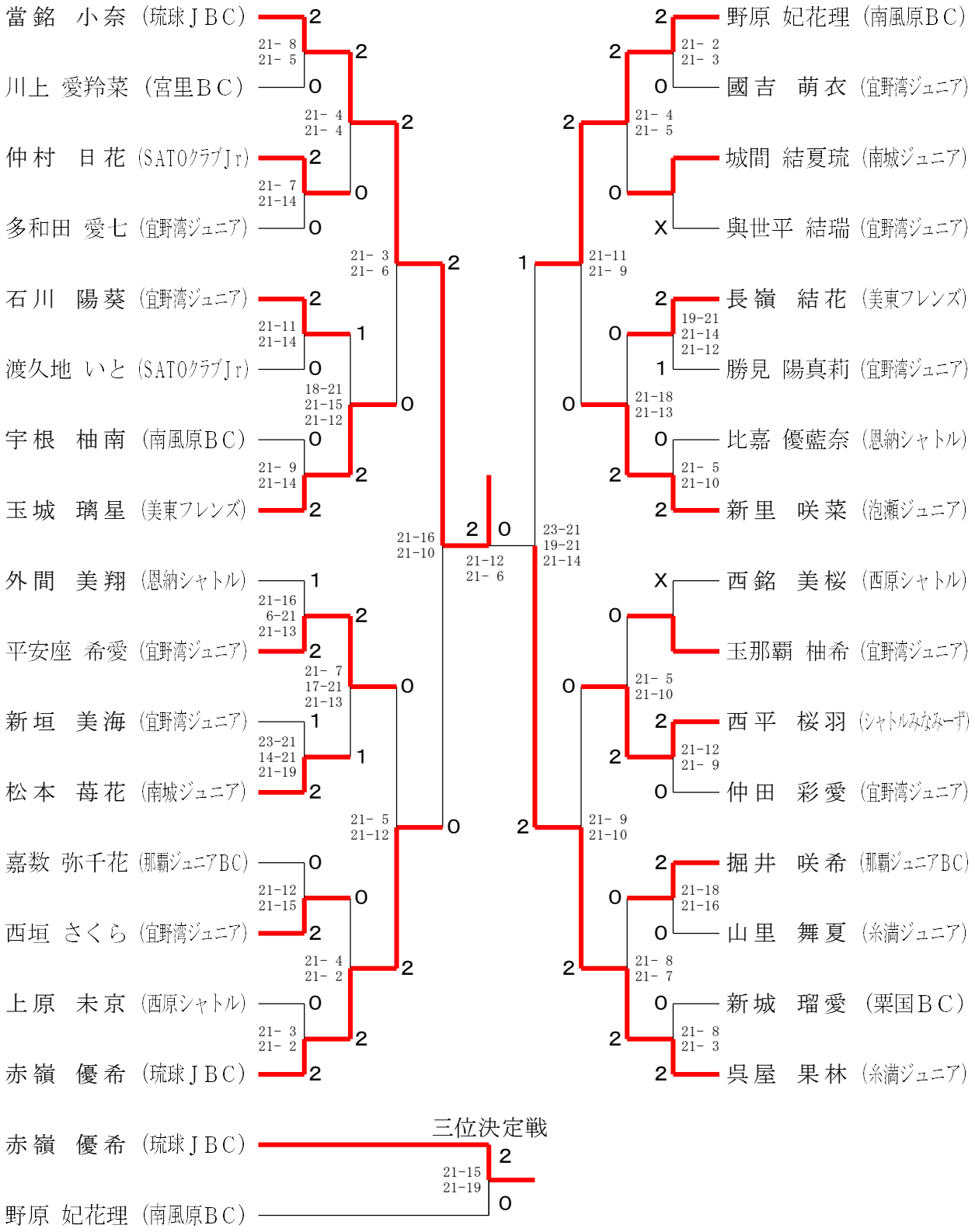
當銘　小奈（琉球ＪＢＣ）
川上 愛羚菜（宮里ＢＣ）
仲村　日花（SATOクラブJr）
多和田 愛七（宜野湾ジュニア）
石川　陽葵（宜野湾ジュニア）
渡久地 いと（SATOクラブJr）
宇根　柚南（南風原ＢＣ）
玉城　璃星（美東フレンズ）
外間　美翔（恩納シャトル）
平安座 希愛（宜野湾ジュニア）
新垣　美海（宜野湾ジュニア）
松本　苺花（南城ジュニア）
嘉数 弥千花（那覇ジュニアBC）
西垣 さくら（宜野湾ジュニア）
上原　未京（西原シャトル）
赤嶺　優希（琉球ＪＢＣ）
野原 妃花理（南風原ＢＣ）
國吉　萌衣（宜野湾ジュニア）
城間 結夏琉（南城ジュニア）
與世平 結瑞（宜野湾ジュニア）
長嶺　結花（美東フレンズ）
勝見 陽真莉（宜野湾ジュニア）
比嘉 優藍奈（恩納シャトル）
新里　咲菜（泡瀬ジュニア）
西銘　美桜（西原シャトル）
玉那覇 柚希（宜野湾ジュニア）
西平　桜羽（シャトルみなみーず）
仲田　彩愛（宜野湾ジュニア）
掘井　咲希（那覇ジュニアBC）
山里　舞夏（糸満ジュニア）
新城　瑠愛（粟国ＢＣ）
呉屋　果林（糸満ジュニア）
21- 8
21- 5
21- 4
21- 4
21- 7
21-14
21- 3
21- 6
21-11
21-14
18-21
21-15
21-12
21- 9
21-14
21-16
21-10
21-12
21- 6
21-16
6-21
21-13
21- 7
17-21
21-13
23-21
14-21
21-19
21- 5
21-12
21-12
21-15
21- 4
21- 2
21- 3
21- 2
23-21
19-21
21-14
21- 2
21- 3
21- 4
21- 5
21-11
21- 9
19-21
21-14
21-12
21-18
21-13
21- 5
21-10
21-12
21- 9
21- 9
21-10
21-18
21-16
21- 8
21- 7
21- 8
21- 3
三位決定戦
21-15
21-19

４年生以下女子単

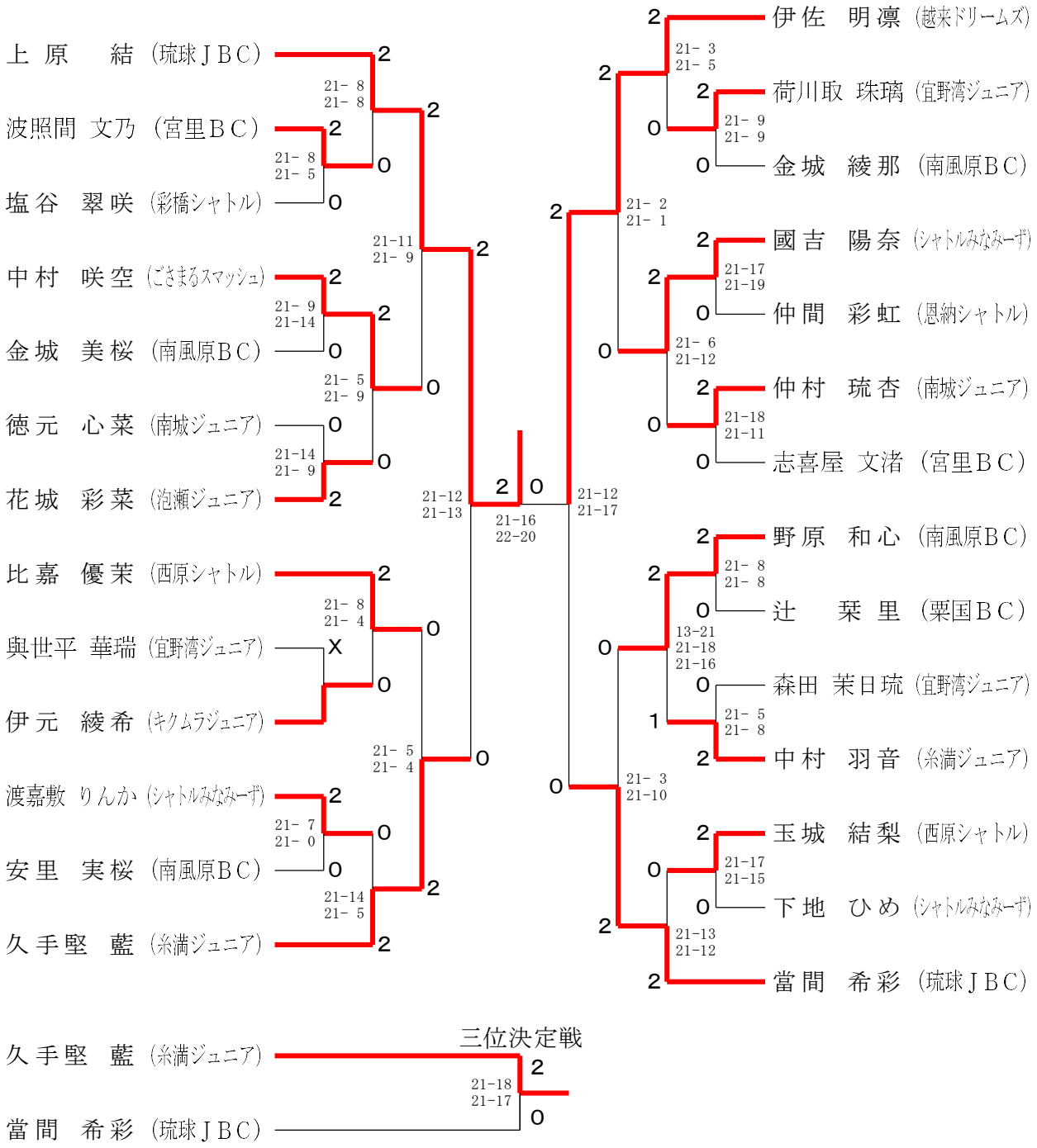
上 原　結（琉球ＪＢＣ）
波照間 文乃（宮里ＢＣ）
塩谷　翠咲（彩橋シャトル）
中村　咲空（ごさまるスマッシュ）
金城　美桜（南風原ＢＣ）
徳元　心菜（南城ジュニア）
花城　彩菜（泡瀬ジュニア）
比嘉　優茉（西原シャトル）
與世平 華瑞（宜野湾ジュニア）
伊元　綾希（キクムラジュニア）
渡嘉敷 りんか（シャトルみなみーず）
安里　実桜（南風原ＢＣ）
久手堅　藍（糸満ジュニア）
伊佐　明凛（越来ドリームズ）
荷川取 珠璃（宜野湾ジュニア）
金城　綾那（南風原ＢＣ）
國吉　陽奈（シャトルみなみーず）
仲間　彩虹（恩納シャトル）
仲村　琉杏（南城ジュニア）
志喜屋 文渚（宮里ＢＣ）
野原　和心（南風原ＢＣ）
辻　栞里（栗国ＢＣ）
森田 茉日琉（宜野湾ジュニア）
中村　羽音（糸満ジュニア）
玉城　結梨（西原シャトル）
下地　ひめ（シャトルみなみーず）
當間　希彩（琉球ＪＢＣ）
21- 8
21- 8
21- 8
21- 5
21-11
21- 9
21- 9
21-14
21- 5
21- 9
21-14
21- 9
21-12
21-13
21-16
22-20
21- 8
21- 4
21- 5
21- 4
21- 7
21- 0
21-14
21- 5
21- 3
21- 5
21- 9
21- 9
21- 2
21- 1
21-17
21-19
21- 6
21-12
21-18
21-11
21-12
21-17
21- 8
21- 8
13-21
21-18
21-16
21- 5
21- 8
21- 3
21-10
21-17
21-15
21-13
21-12
三位決定戦
21-18
21-17
久手堅　藍（糸満ジュニア）
當間　希彩（琉球ＪＢＣ）

２年生以下混合単

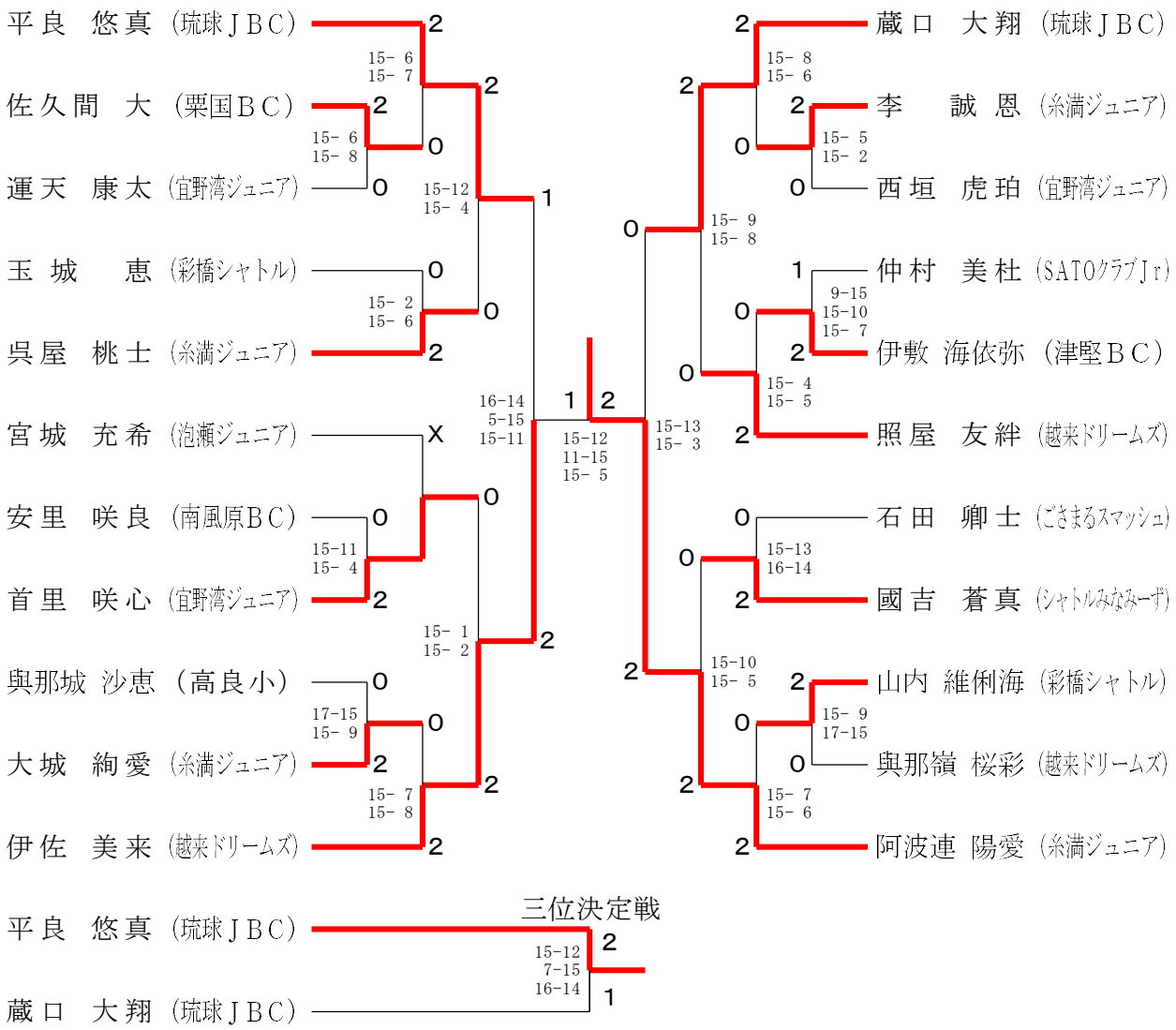

６年生以下男子複	當山 宮城	仲間 東恩納	宮城 玉城	勝敗	順位
當山　友規 宮城　巧岬　（宮里ＢＣ）		○ 21-16 14-21 21-10	× 19-21 21-13 13-21	M 1-1 G 3-3 P 109-102	2
仲間　颯馬 東恩納　尚士　（恩納シャトル）	× 16-21 21-14 10-21		× 13-21 21-23	M 0-2 G 1-4 P 81-100	3
宮城　蓮 玉城　昂誠　（宜野湾ジュニア）	○ 21-19 13-21 21-13	○ 21-13 23-21		M 2-0 G 4-1 P 99-87	1

５年生以下男子複

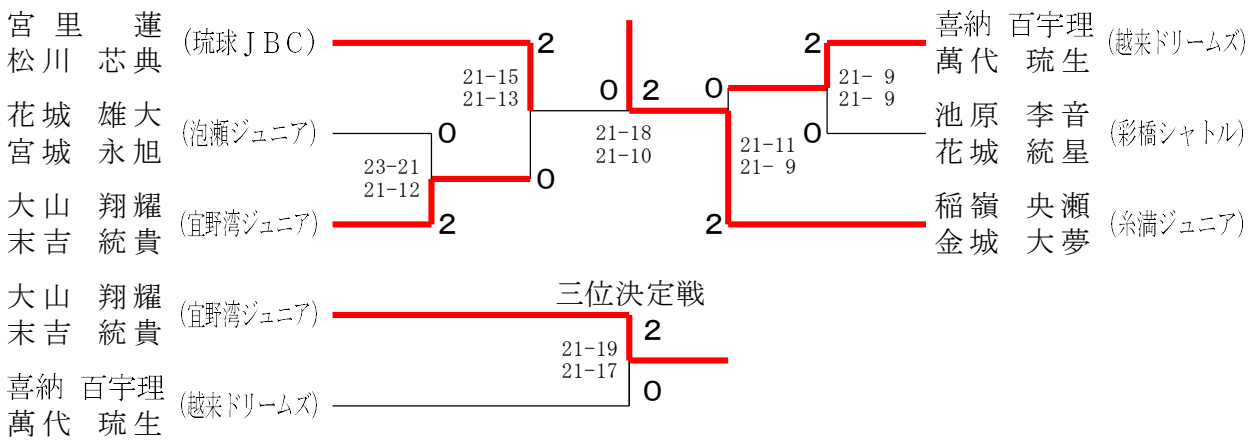

４年生以下男子複	池田 比嘉	玉城 中村	伊元 城間	勝敗	順位
池田 遼舞 比嘉 楓亜 (琉球ＪＢＣ)		○ 21- 7 21- 2	○ 21-10 21- 6	M 2-0 G 4-0 P 84-25	1
玉城 伸一郎 中村 匠 (彩橋シャトル)	× 7-21 2-21		× 6-21 8-21	M 0-2 G 0-4 P 23-84	3
伊元 邦 城間 湊 (キクムラジュニア)	× 10-21 6-21	○ 21- 6 21- 8		M 1-1 G 2-2 P 58-56	2

６年生以下女子複

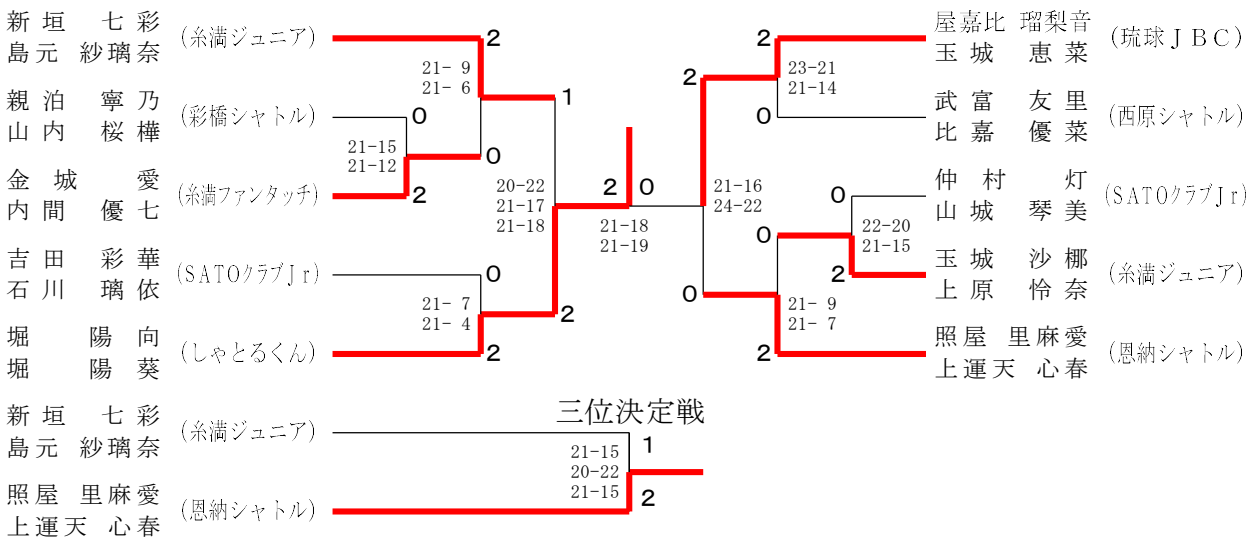

５年生以下女子複

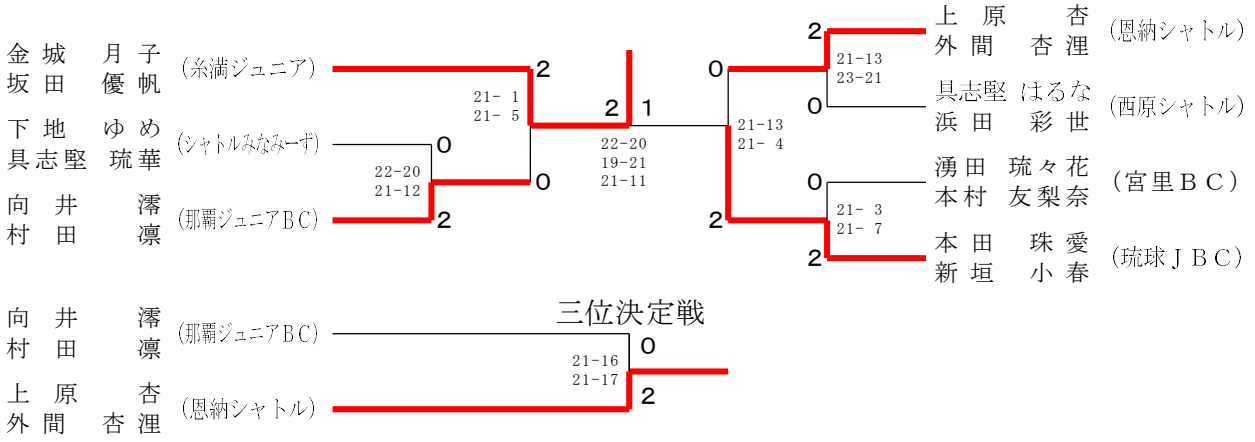

４年生以下女子複	本田 屋嘉比	下地 大山	山里 大城	勝敗	順位
本田　茉愛 屋嘉比　南花　(琉球ＪＢＣ)		○ 21- 5 21- 7	○ 21- 4 21- 3	M 2-0 G 4-0 P 84-19	1
下地　杏沙 大山　美心翔　(宜野湾ジュニア)	× 5-21 7-21		○ 21-11 21- 7	M 1-1 G 2-2 P 54-60	2
山里　風香 大城　美怜　(糸満ジュニア)	× 4-21 3-21	× 11-21 7-21		M 0-2 G 0-4 P 25-84	3