第45回那覇南部地区高等学校バドミントン新人ダブルス大会　(A)

令和２年１月18日(土)、19日(日)　女子

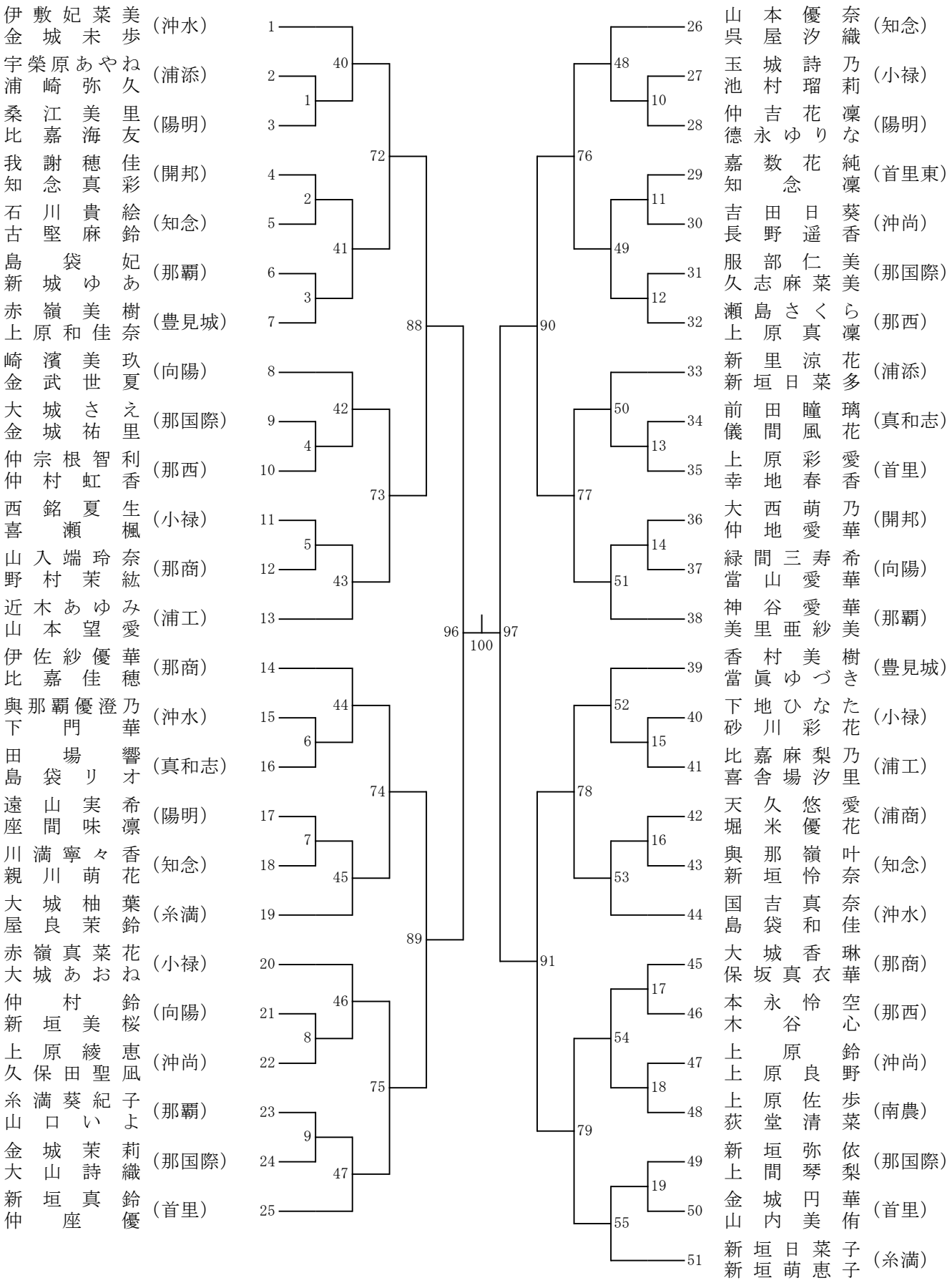

第45回那覇南部地区高等学校バドミントン新人ダブルス大会　(B)
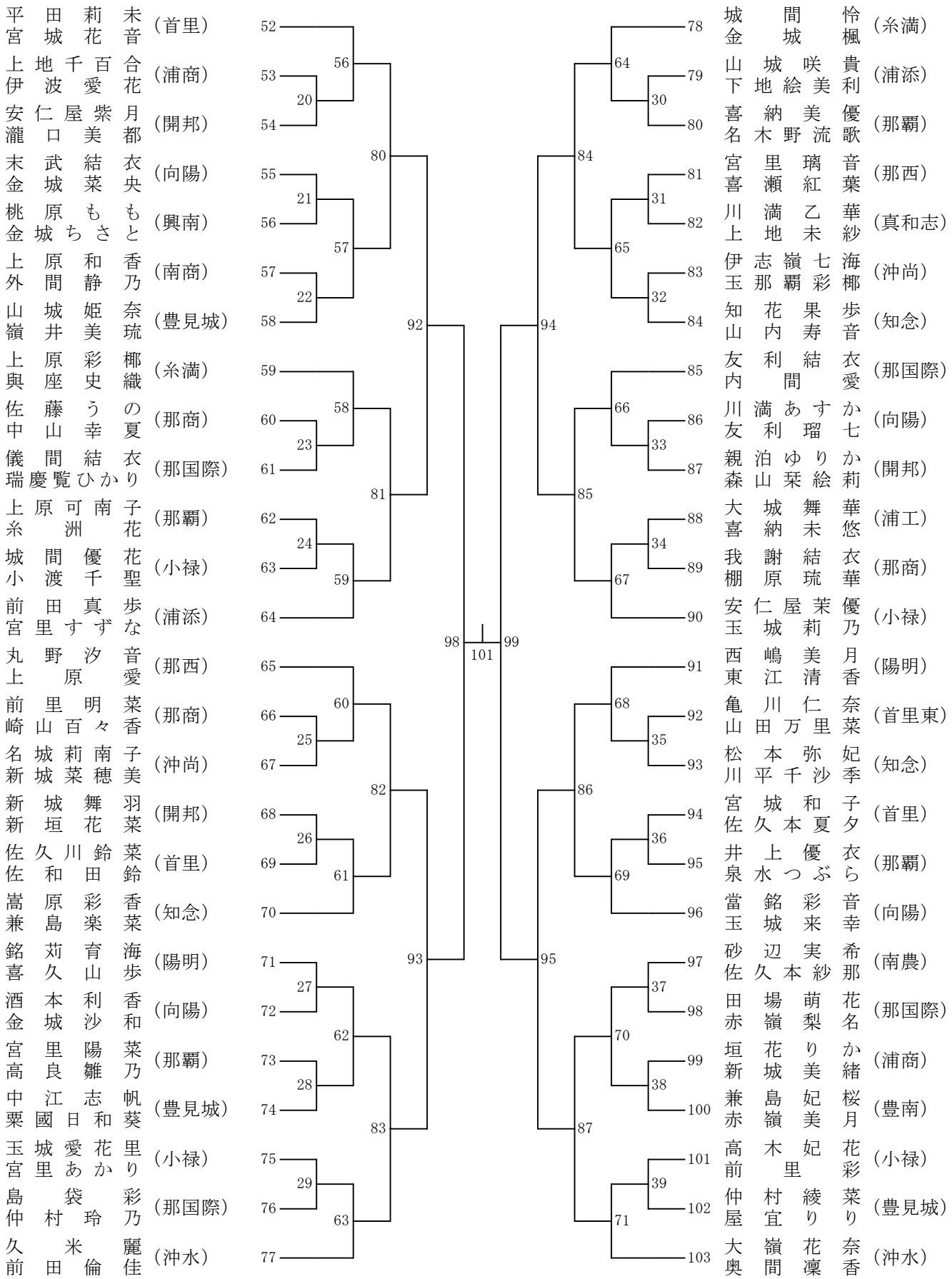
令和２年１月18日(土)、19日(日)　女子